５球２バンドオールウェーブ　ＡＸ－四三〇

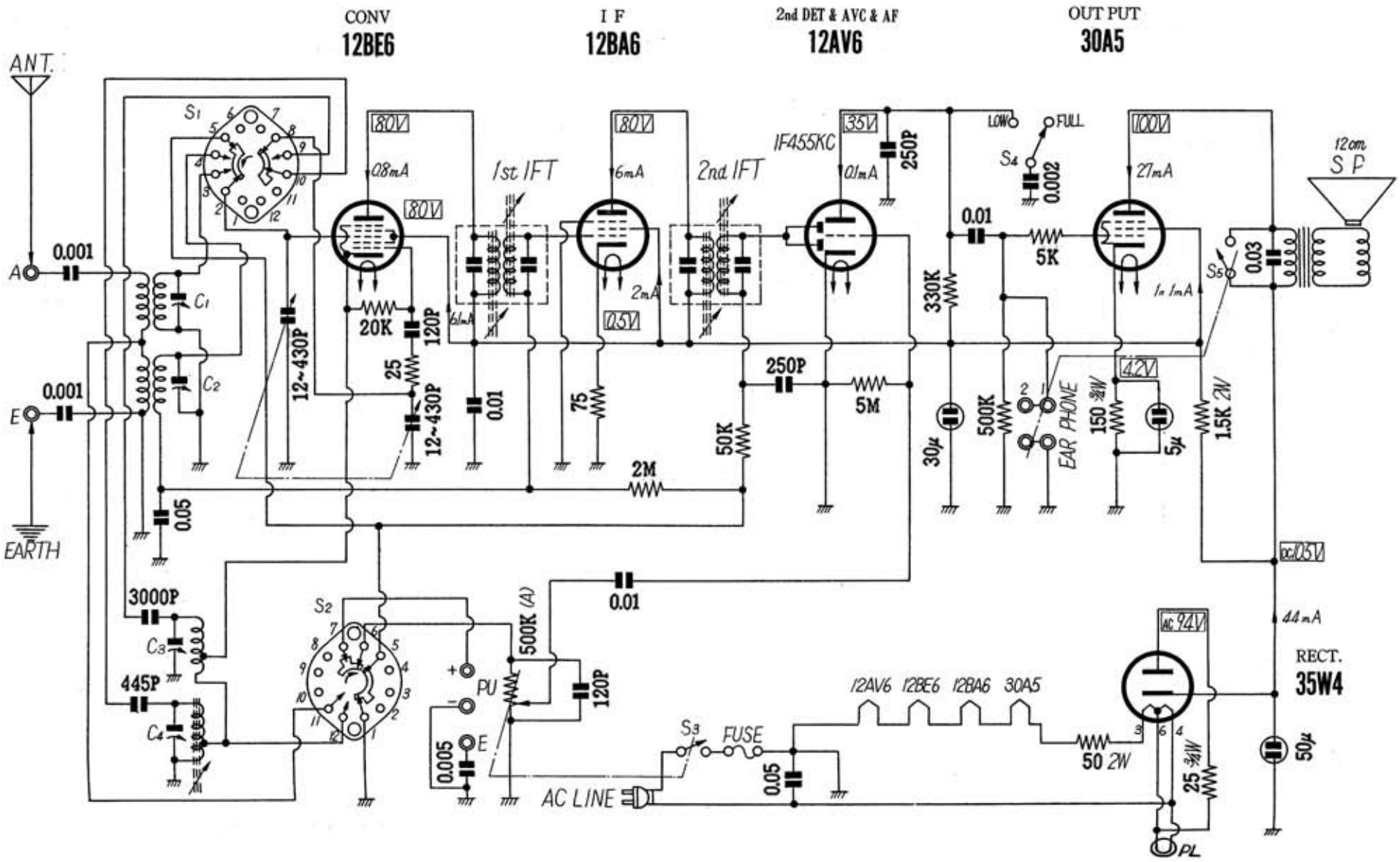

「ナショナルタイムス」昭和３４年（1959）５月号

Edit by JA3GZP