3バンドHi-Fiラジオ8H-七〇〇型

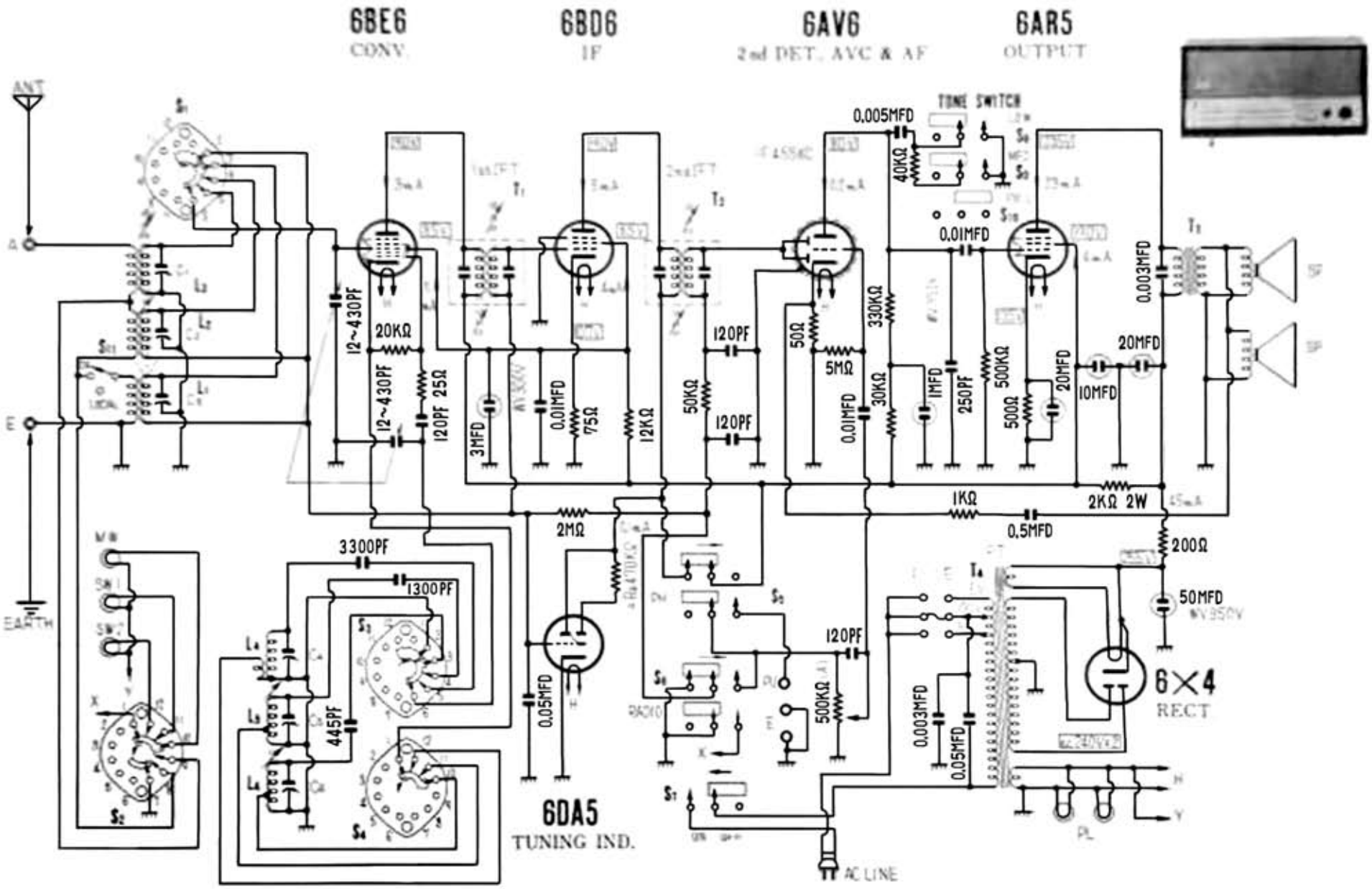

(注) 1. 現在切換スイッチ(S_1~S_5)はMWの位置、SW1、SW2は矢印の方向に動く。
2. トーンスイッチ(S_6~S_{10})はFULLの位置。
3. 現在ボタンスイッチ(S_6~S_9)はOFFの位置。