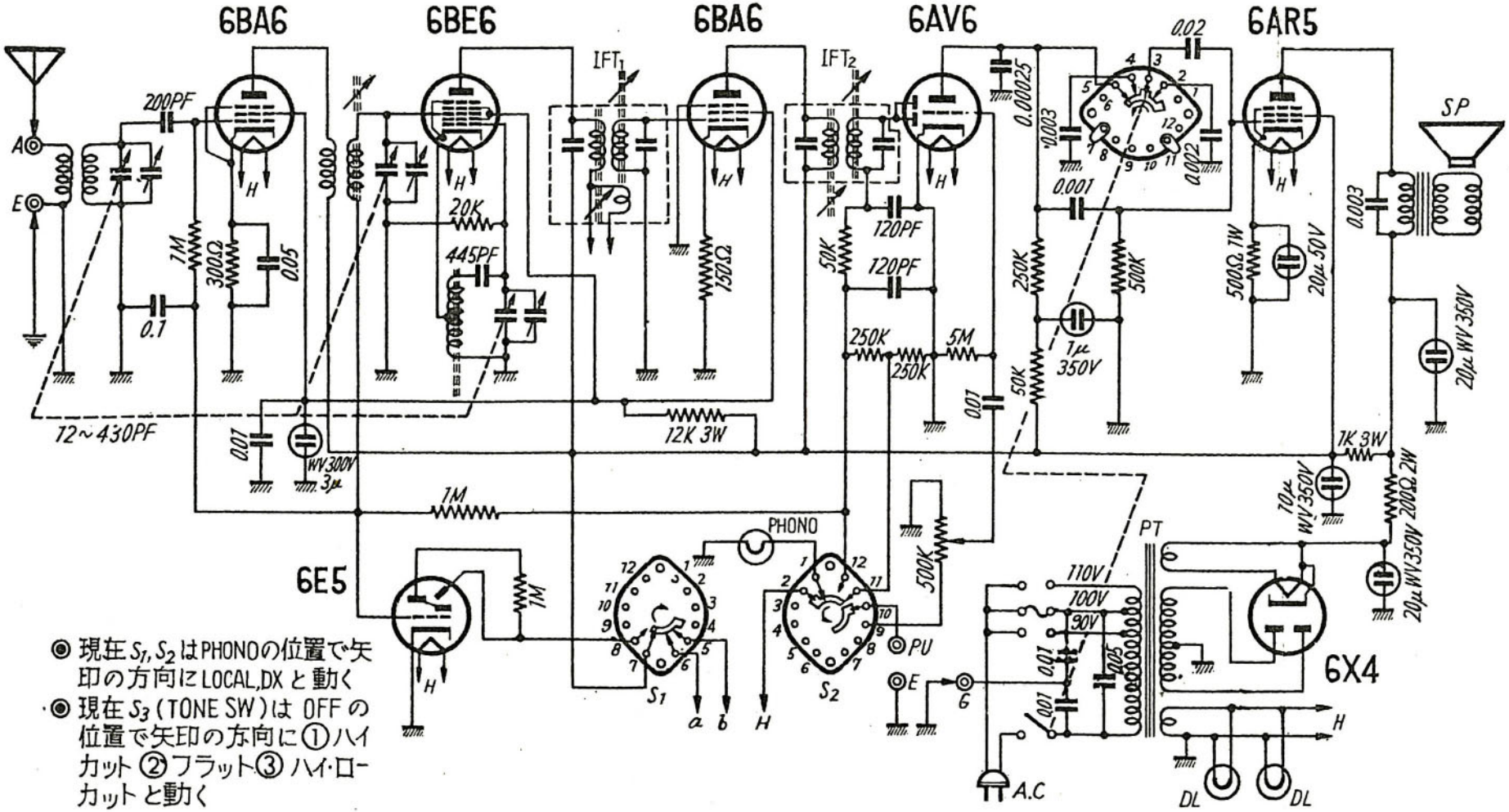

ナショナルBL-620型