2バンドルームラジオ　BM－400型

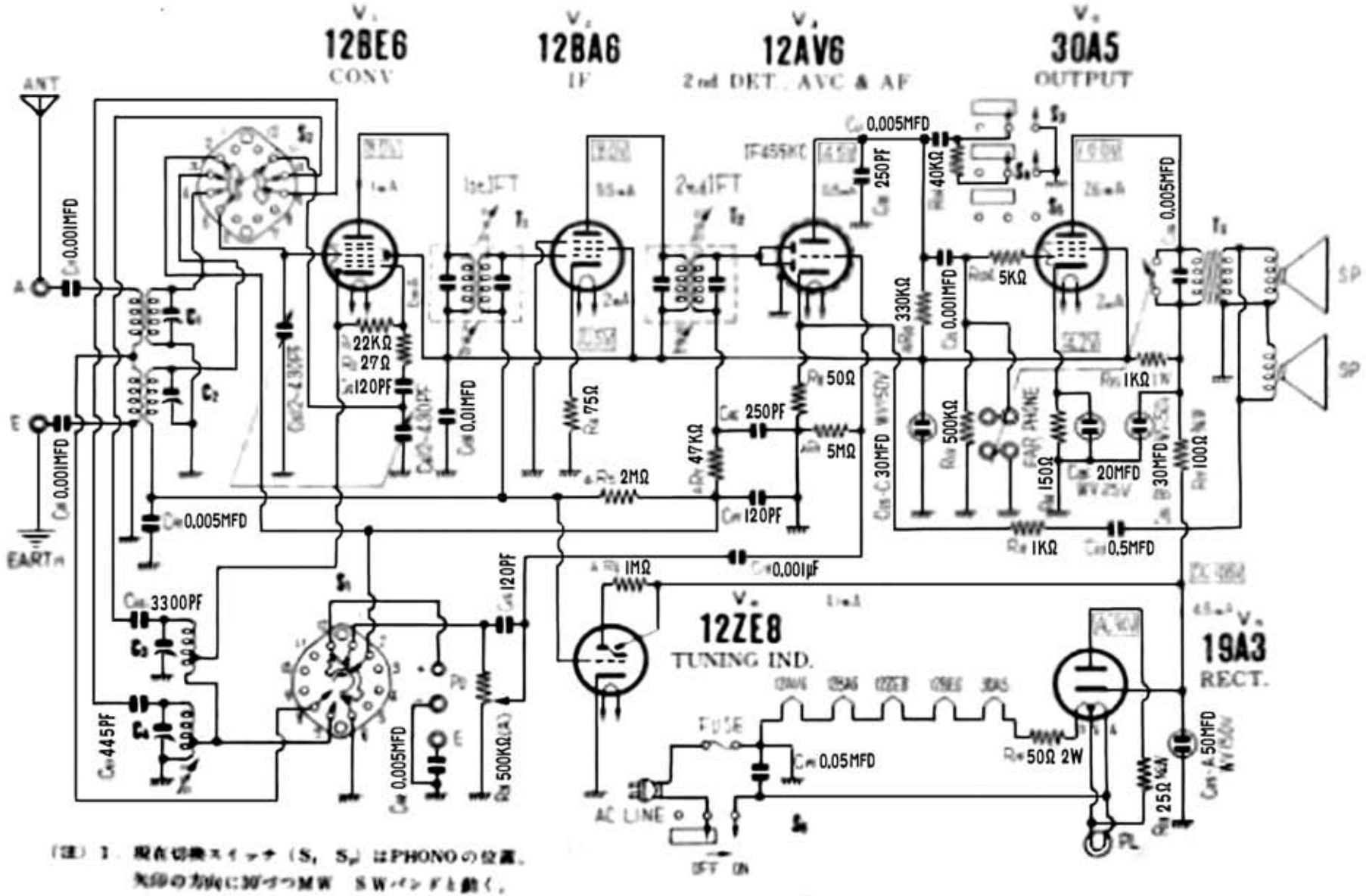

（注）1．現在切換スイッチ（S₁ S₂）はPHONOの位置。矢印の方向に回すとMW　SWバンドを聞く。

2．現在トーンスイッチ（S₃）はOFFの位置。数字を聞くときは、S₃ S₄ S₅のいずれかを入れる。