# CM-312A

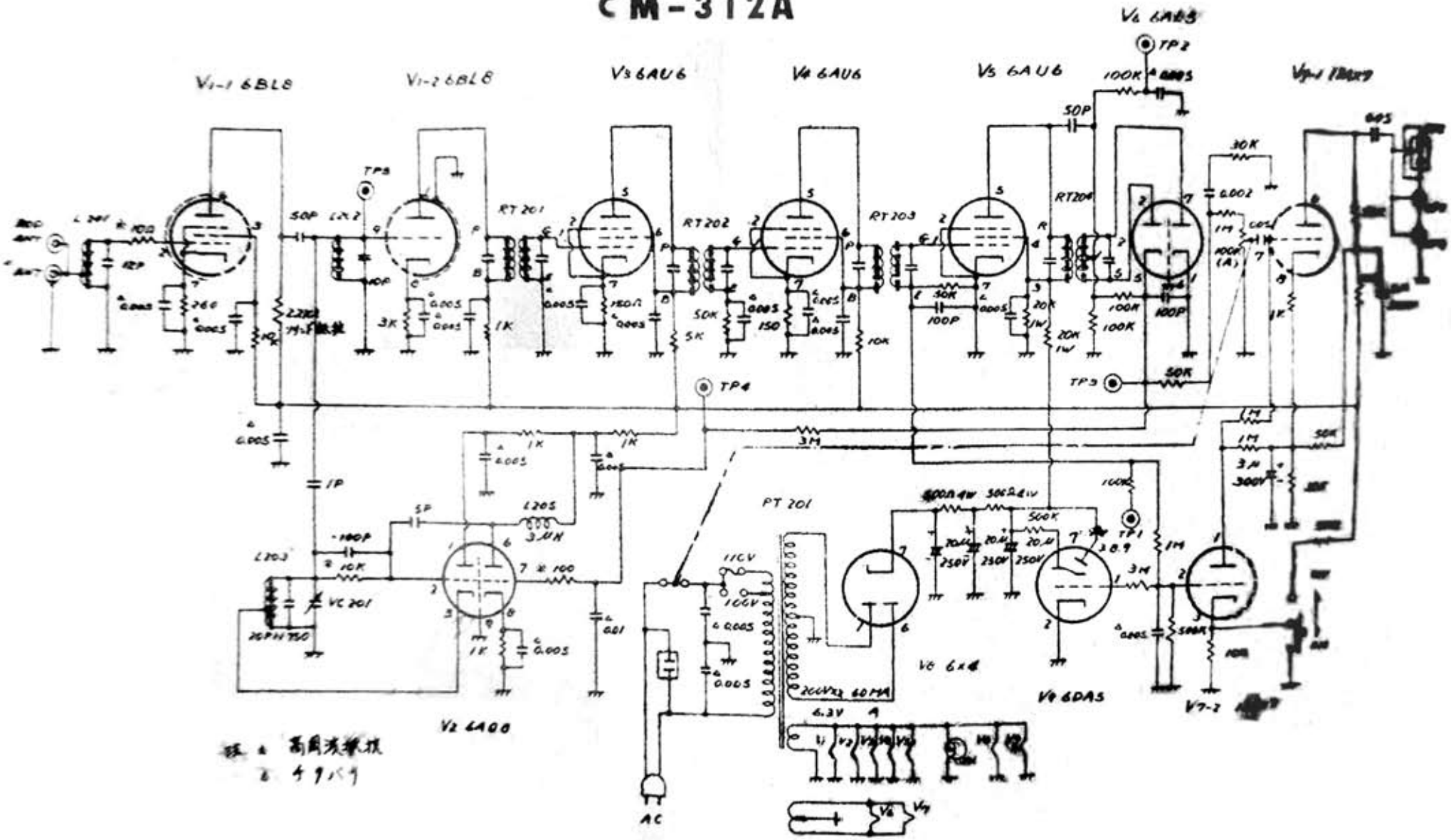


注 1. 高周波増幅
2. ナイバイ