2バンドステレオラジオ　DH－七六〇

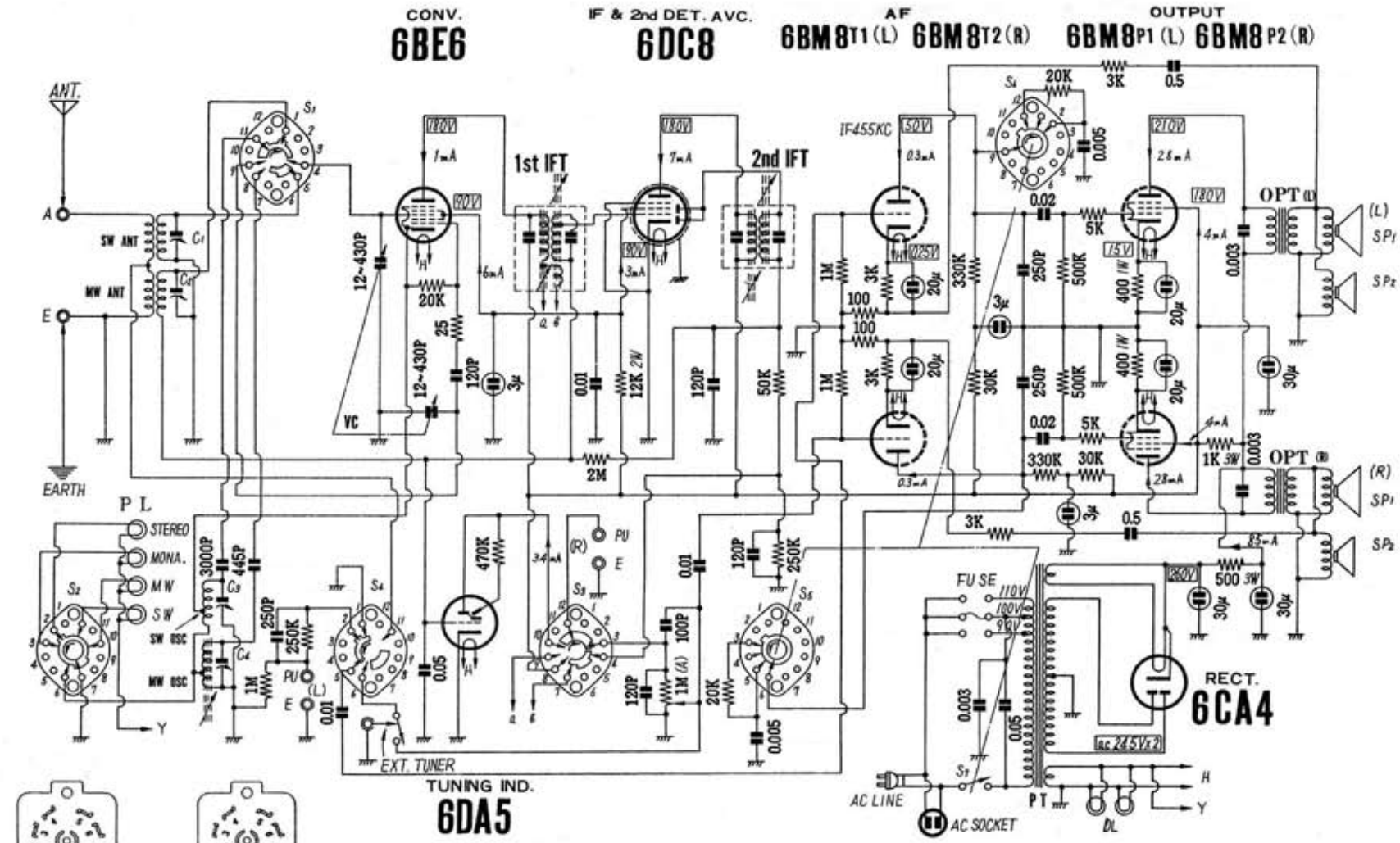

〔注〕1．現在切換スイッチ（S_1～S_4）は、STEREOの位置。矢印の方向にMONAURAL. MW-WIDE MW-NARROW, SWと動く

2．トーンスイッチ（S_5～S_7）は、OFFの位置。矢印の方向にMED FULL. LOWと動く。

「ナショナルタイムス」昭和３４年（1959）１０月号

Edit by JA3GZP