ステレオアンサンブル用２バンドラジオ　ＤＨ－９００

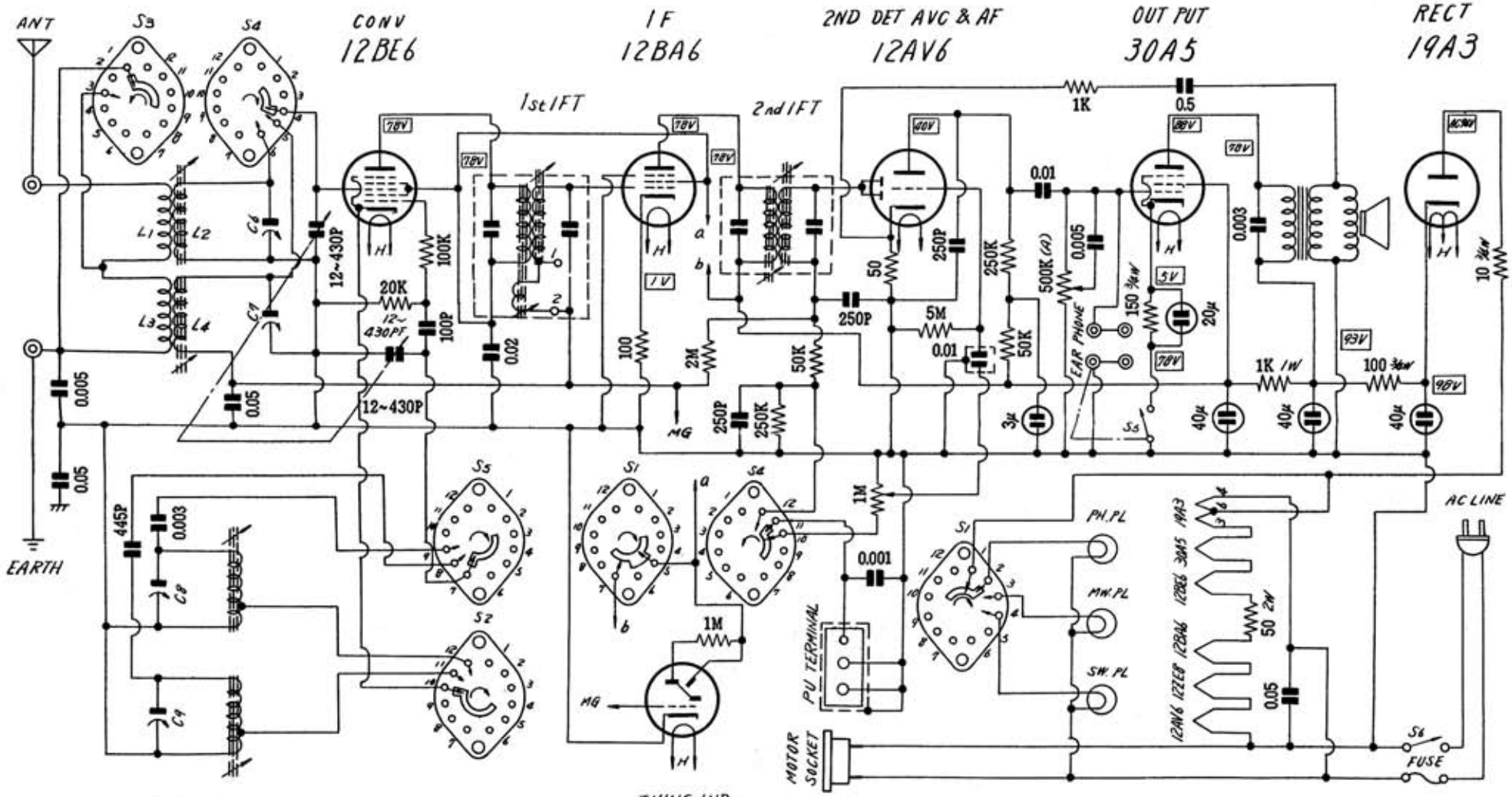

1　C6.7.8.9 の容量は 6～20PF
2　S1～S4は連動で現在PHONOの位置　矢印の方向へMW SWと動く。
3　S5は自動スイッチ
4　R12 と S6は連動

「ナショナルタイムス」昭和３４年（1959）１２月号

Edit by JA3GZP