５球２バンドオールウェーブＥＡ－３７０配線図

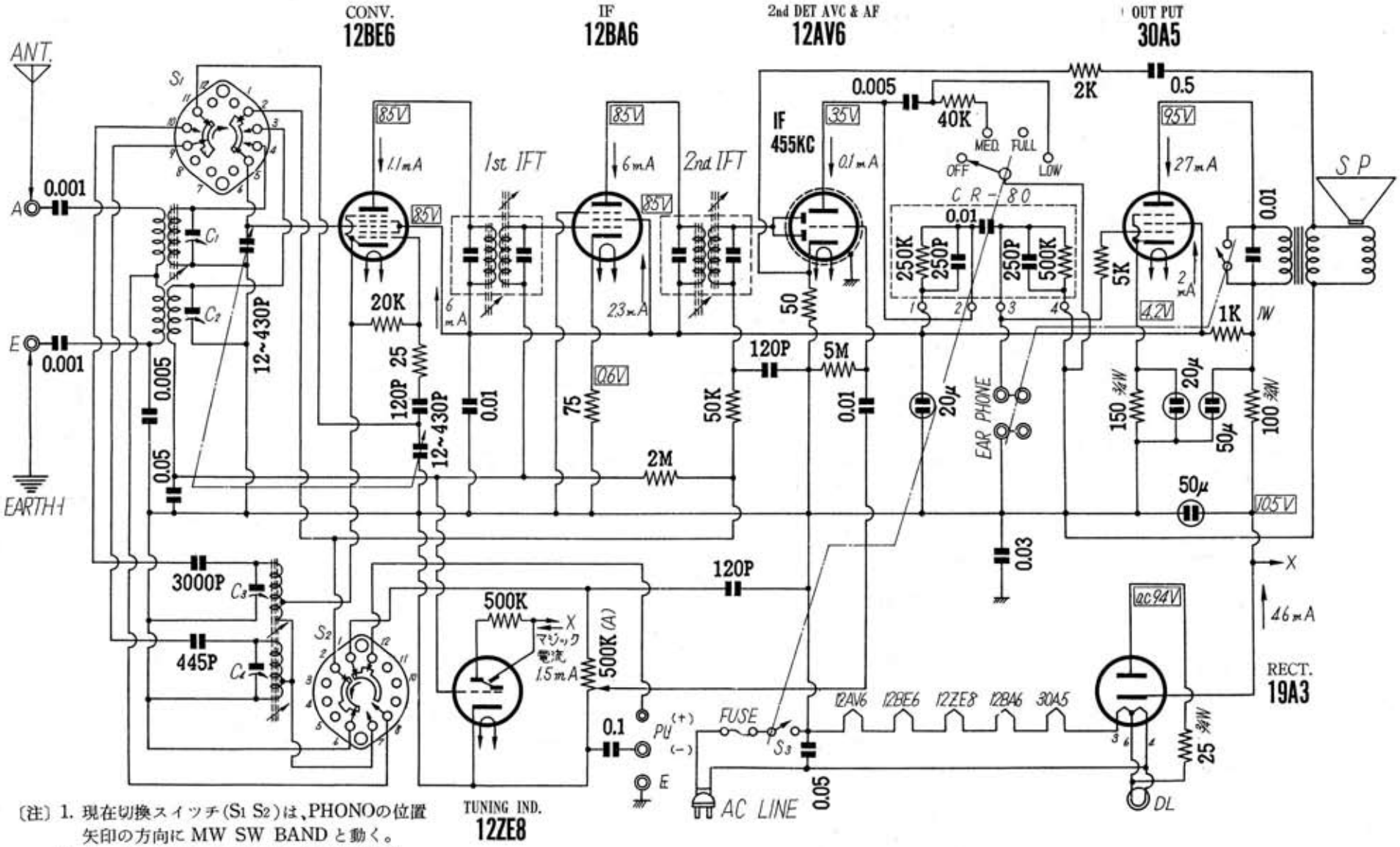

〔注〕1. 現在切換スイッチ(S1 S2)は、PHONOの位置
矢印の方向に MW SW BAND と動く。
2. トーンスイッチ (S3 S4)は、OFF の位置
右に 60° づつ MED. FULL LOWと動く。

「ナショナルタイムス」昭和３３年（1958）４月号

Edit by JA3GZP

ナショナル　EA-370 型

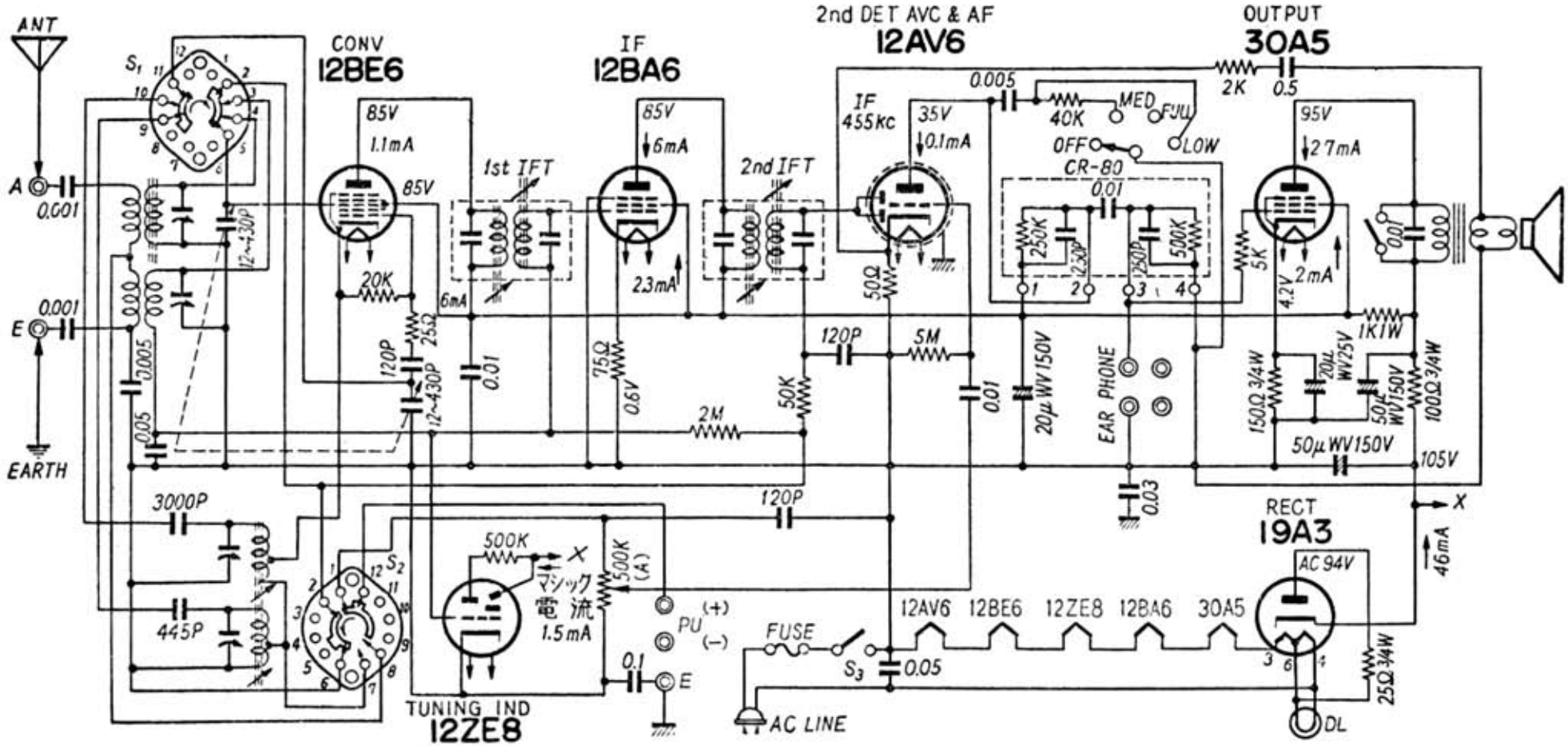

無線と実験４０１回路集　昭和３３年（1958）