標準型２バンドオールウェーブＥＡ－５３５配線図

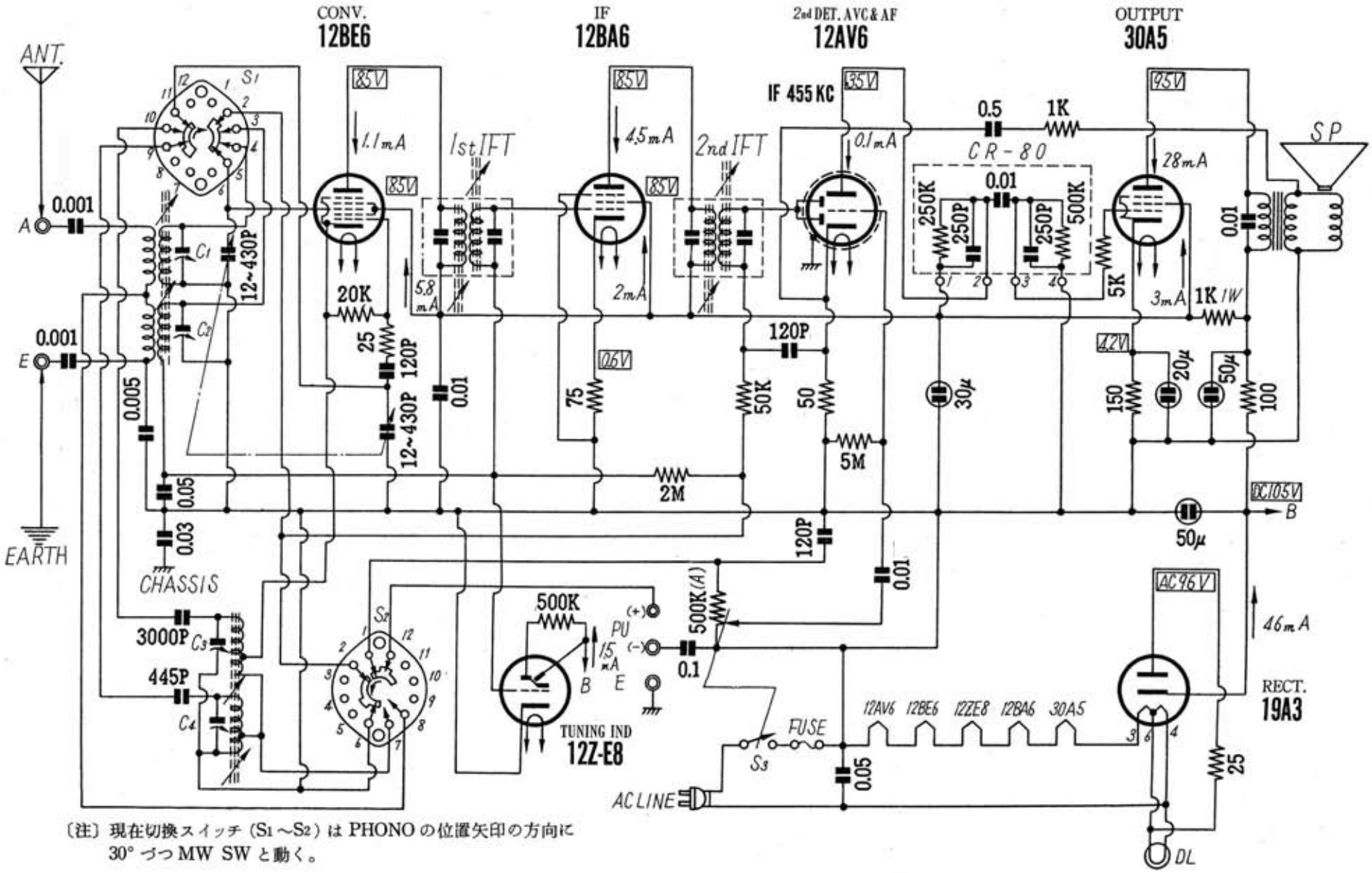

〔注〕現在切換スイッチ（S1～S2）は PHONO の位置矢印の方向に
30° づつ MW SW と動く。

「ナショナルタイムス」昭和３３年（1958）４月号

Edit by JA3GZP