高級Hi－Fi２バンドオールウェーブEA－725

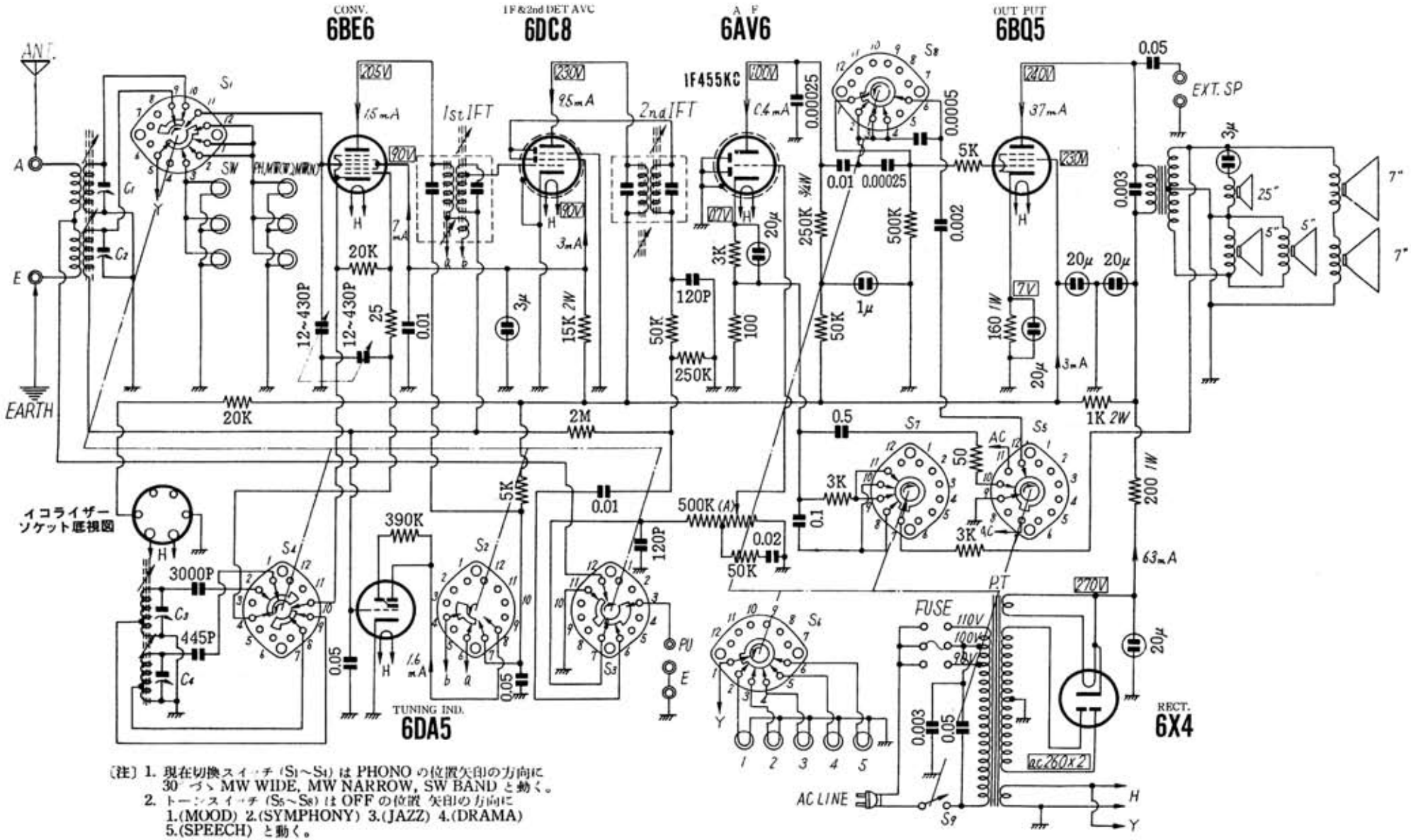

〔注〕1. 現在切換スイッチ（S1～S4）は PHONO の位置矢印の方向に 30°づゝ MW WIDE, MW NARROW, SW BAND と動く。
2. トーンスイッチ（S5～S8）は OFF の位置 矢印の方向に 1.(MOOD) 2.(SYMPHONY) 3.(JAZZ) 4.(DRAMA) 5.(SPEECH) と動く。

「ナショナルタイムス」昭和３３年（1958）２月号

Edit by JA3GZP