２バンドルームラジオ　ＧＸ－２３０

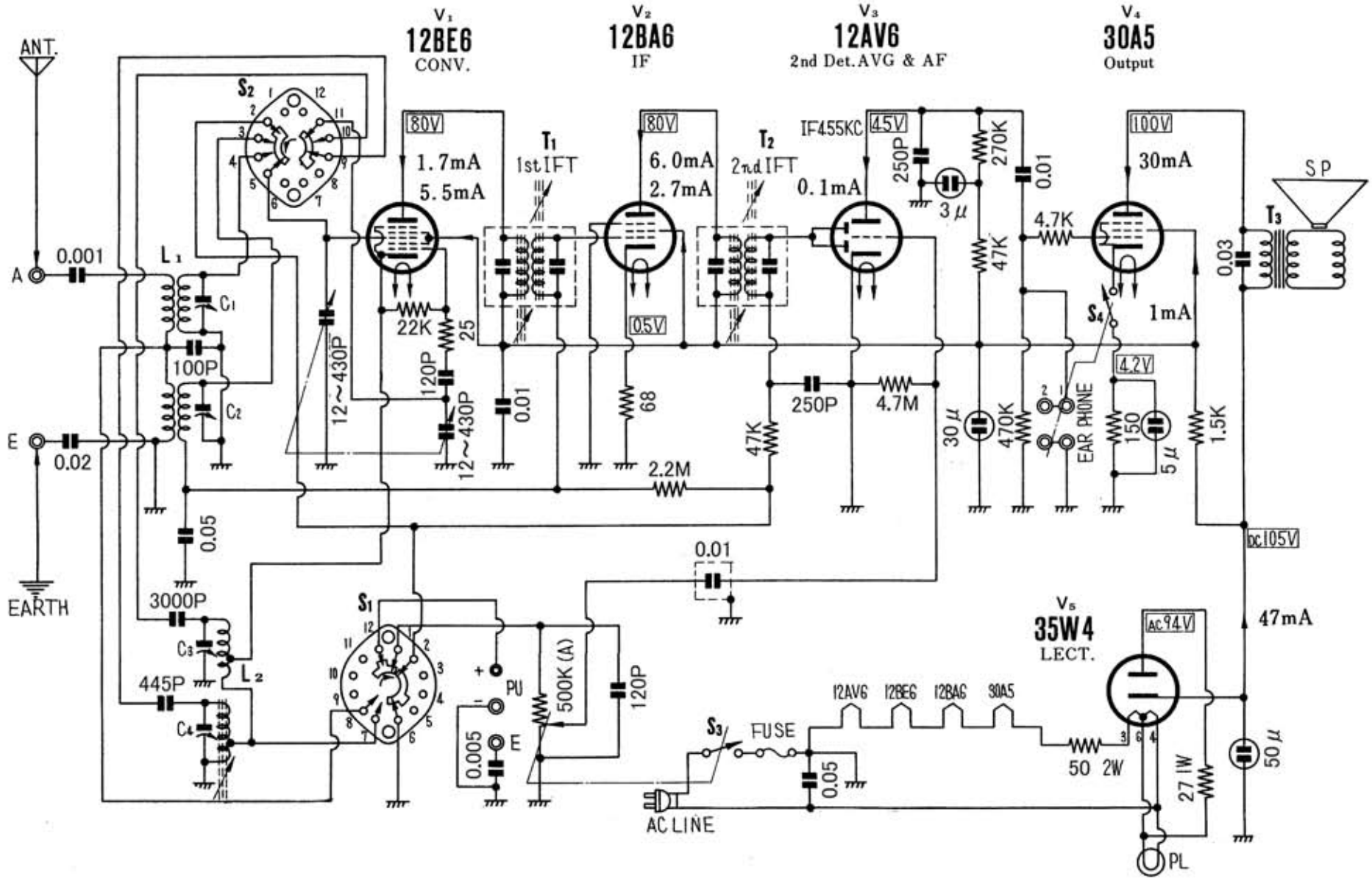

「ナショナル新製品タイムス」昭和３６年（1961）９月号

Edit by JA3GZP