ルームステレオアンサンブル　HE－15

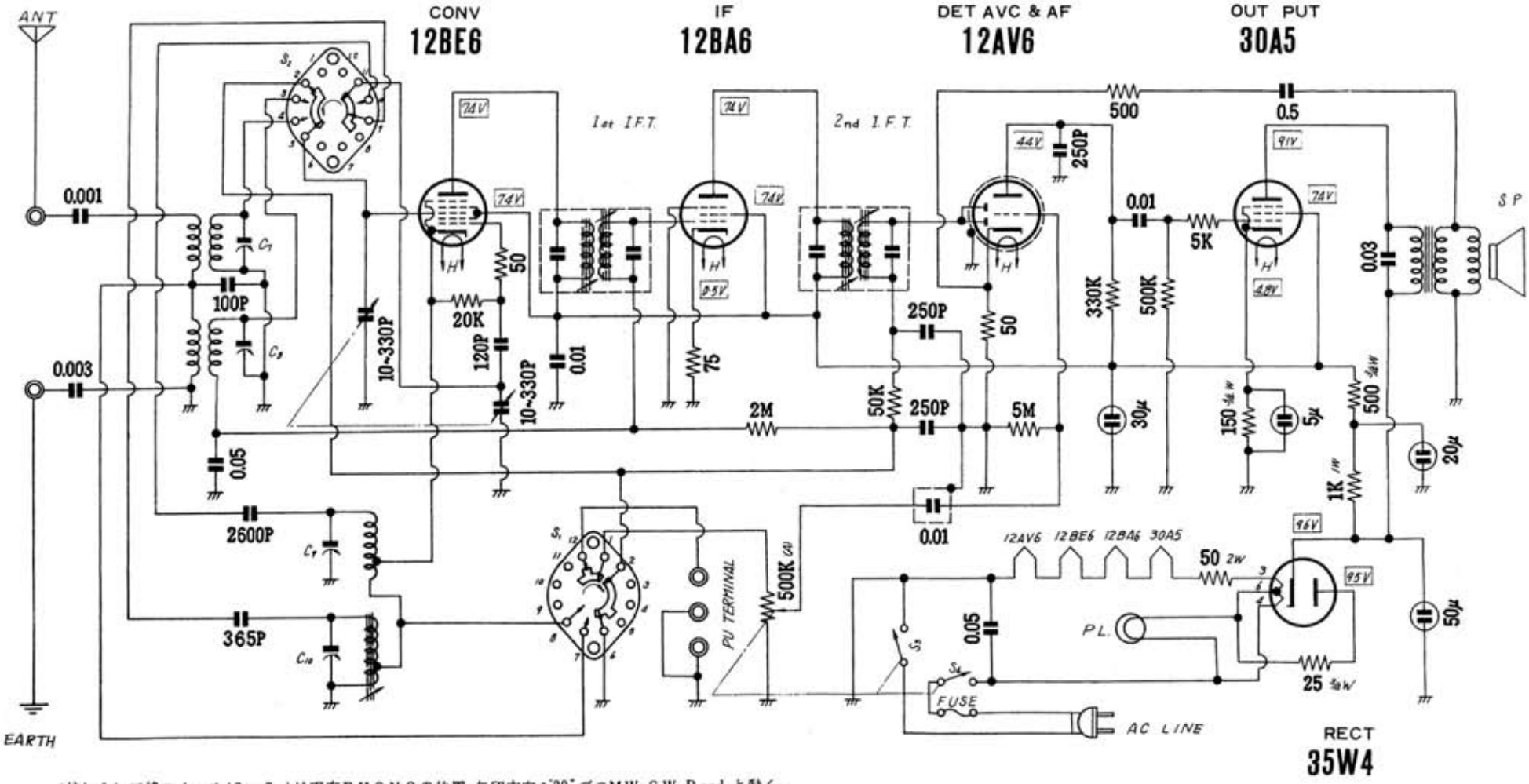

（注）１）切換スイッチ（S_1，S_2）は現在ＰＨＯＮＯの位置、矢印方向へ30°づつＭＷ．ＳＷ Ｂand と動く。

２）Ｃ₁ ～₁₀ はシリンダー型トリーマーコンデンサー

TR6－146(a)

「ナショナル新製品タイムス」昭和３５年（1960）７月号

Edit by JA3GZP