ホームステレオアンサンブル　HE－32D

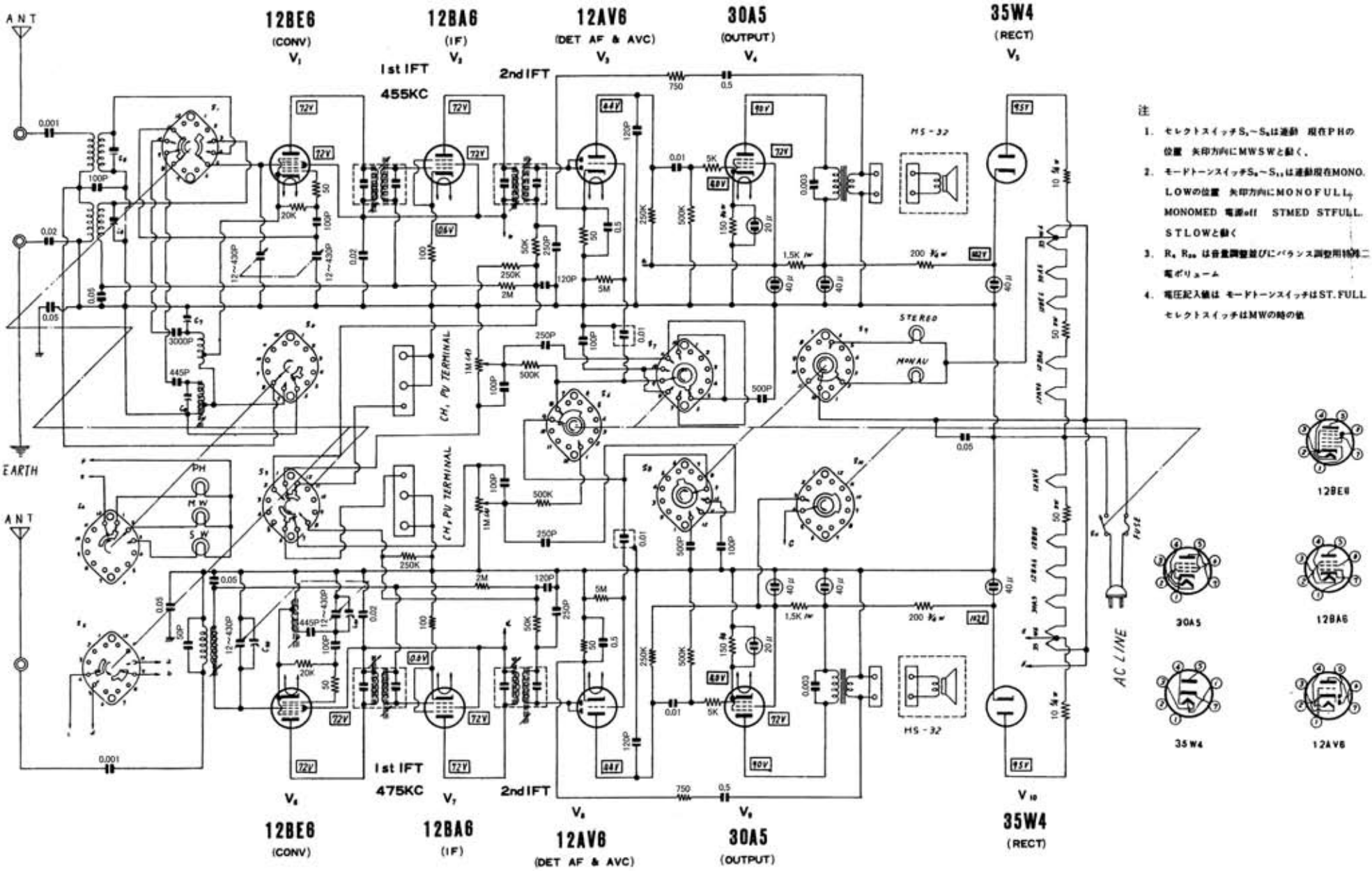

注

1. セレクトスイッチS_1～S_4は連動　現在PHの位置　矢印方向にMWSWと動く。
2. モードトーンスイッチS_{10}～S_{11}は連動現在MONO. LOWの位置　矢印方向にMONOFULL, MONOMED 電源off　STMED STFULL. STLOWと動く
3. R_4 R_{20} は音量調整並びにバランス調整用特殊二連ボリューム
4. 電圧記入値は　モードトーンスイッチはST. FULL セレクトスイッチはMWの時の値

「ナショナル新製品タイムス」昭和３６年（1961）５月号

Edit by JA3GZP