ホームステレオアンサンブル　ＨＥ－３８

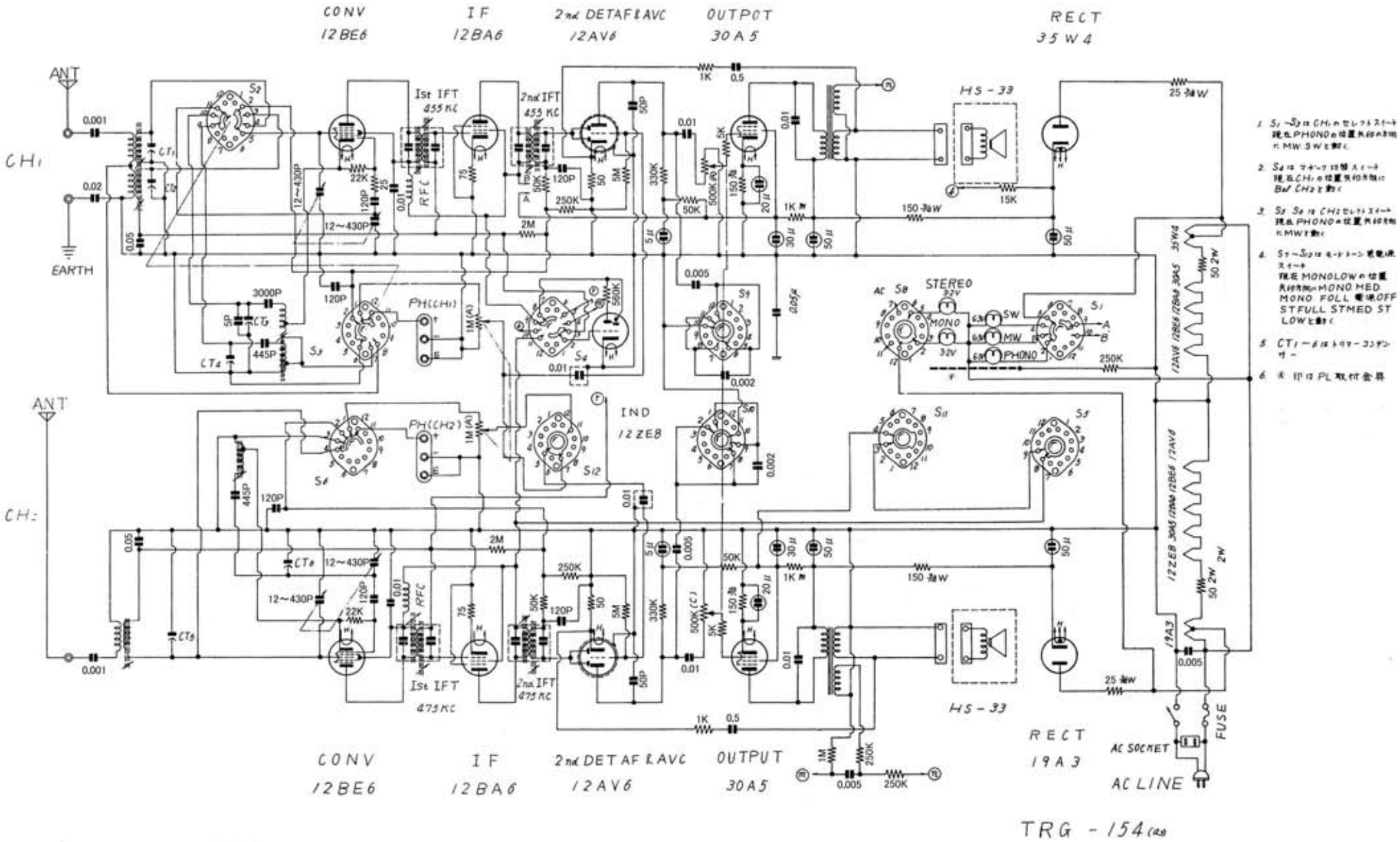

「ナショナル新製品タイムス」昭和３６年（1961）１月号

Edit by JA3GZP