ナショナル HE-61 ステレオ・アンサンブル

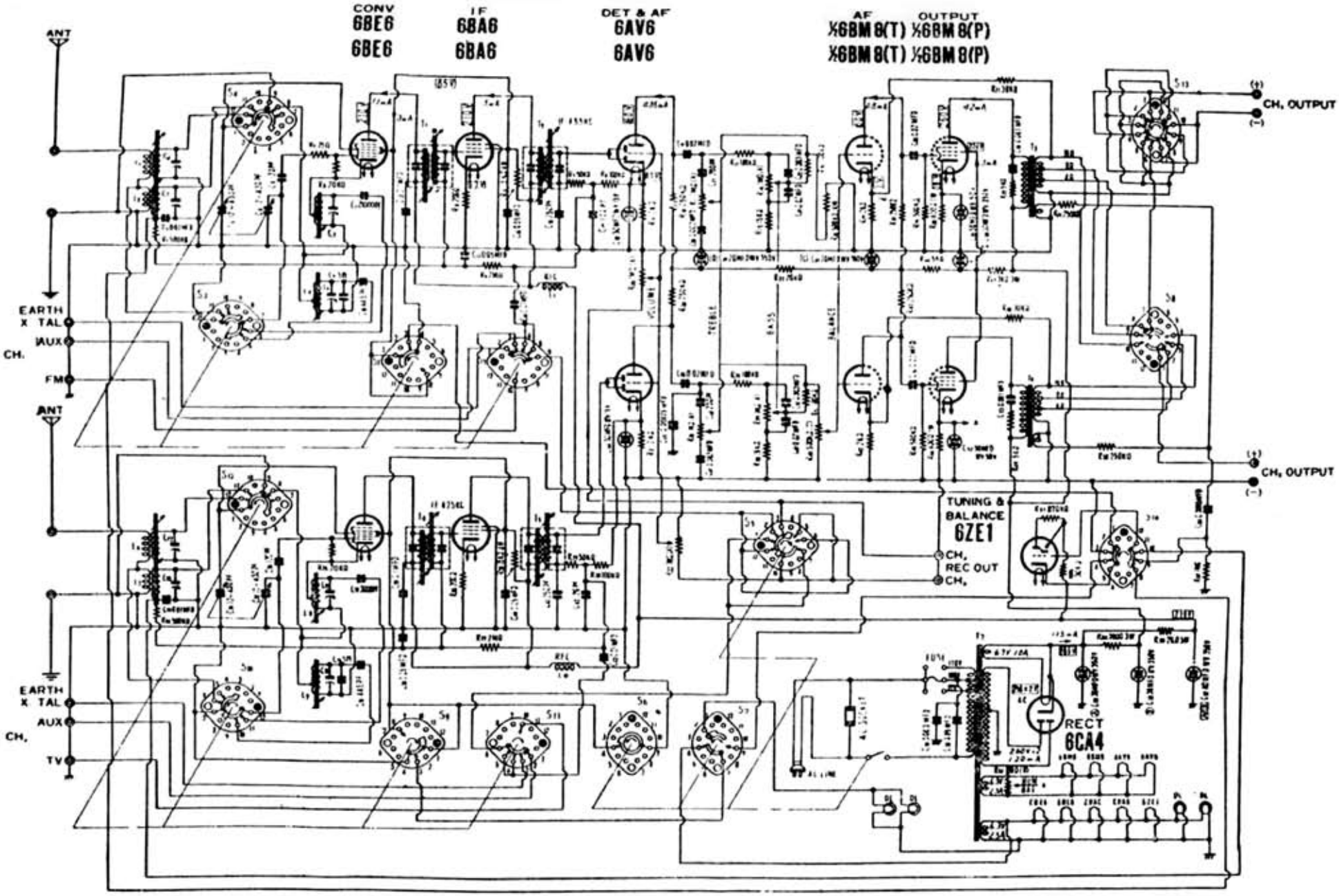

「ステレオ・ハンドブック」　無線と実験　昭和３６年（1961）