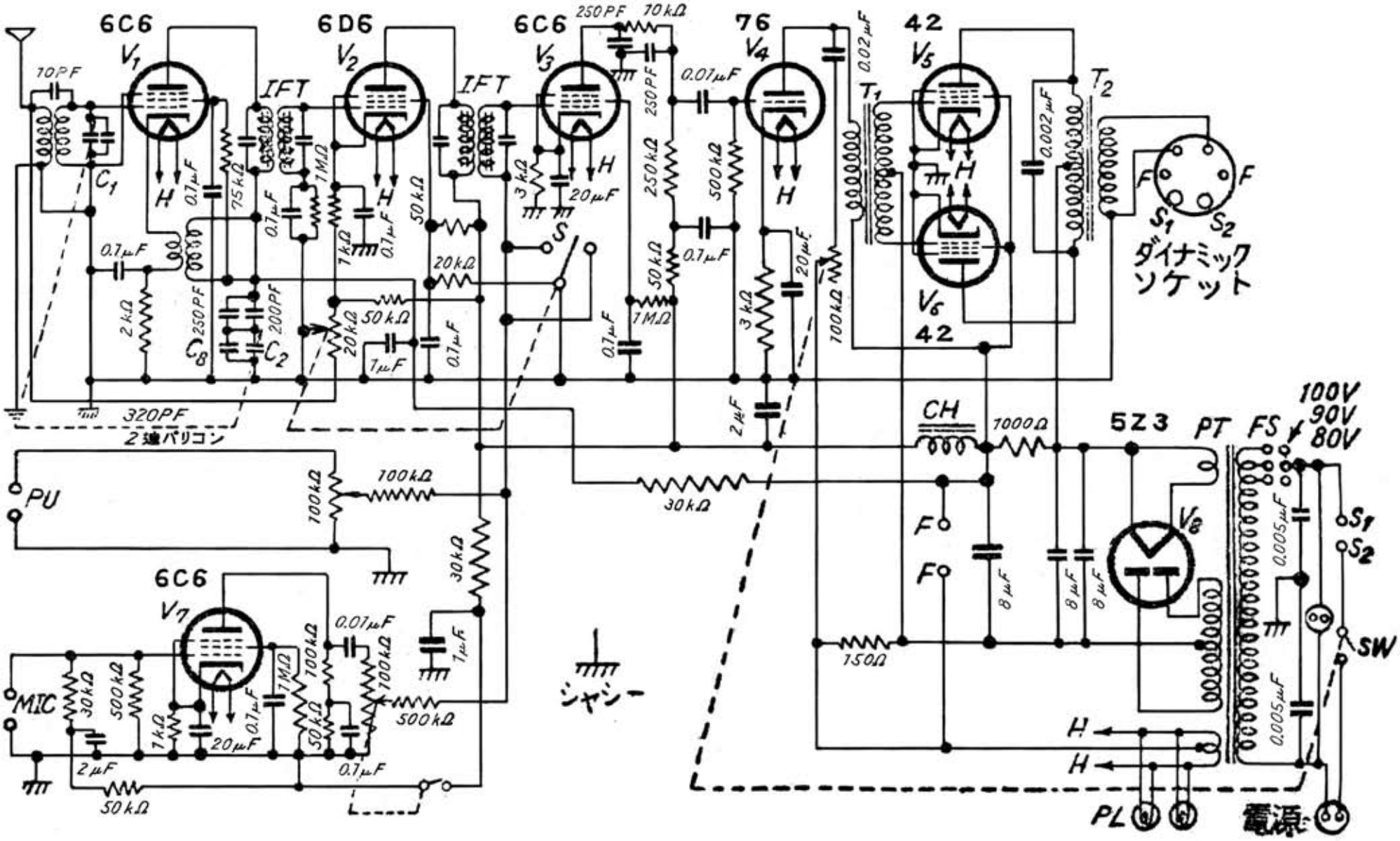スーパー附10W拡声装置(松下電器産業株式會社ナショナルK-101型)