ナショナル　K-108

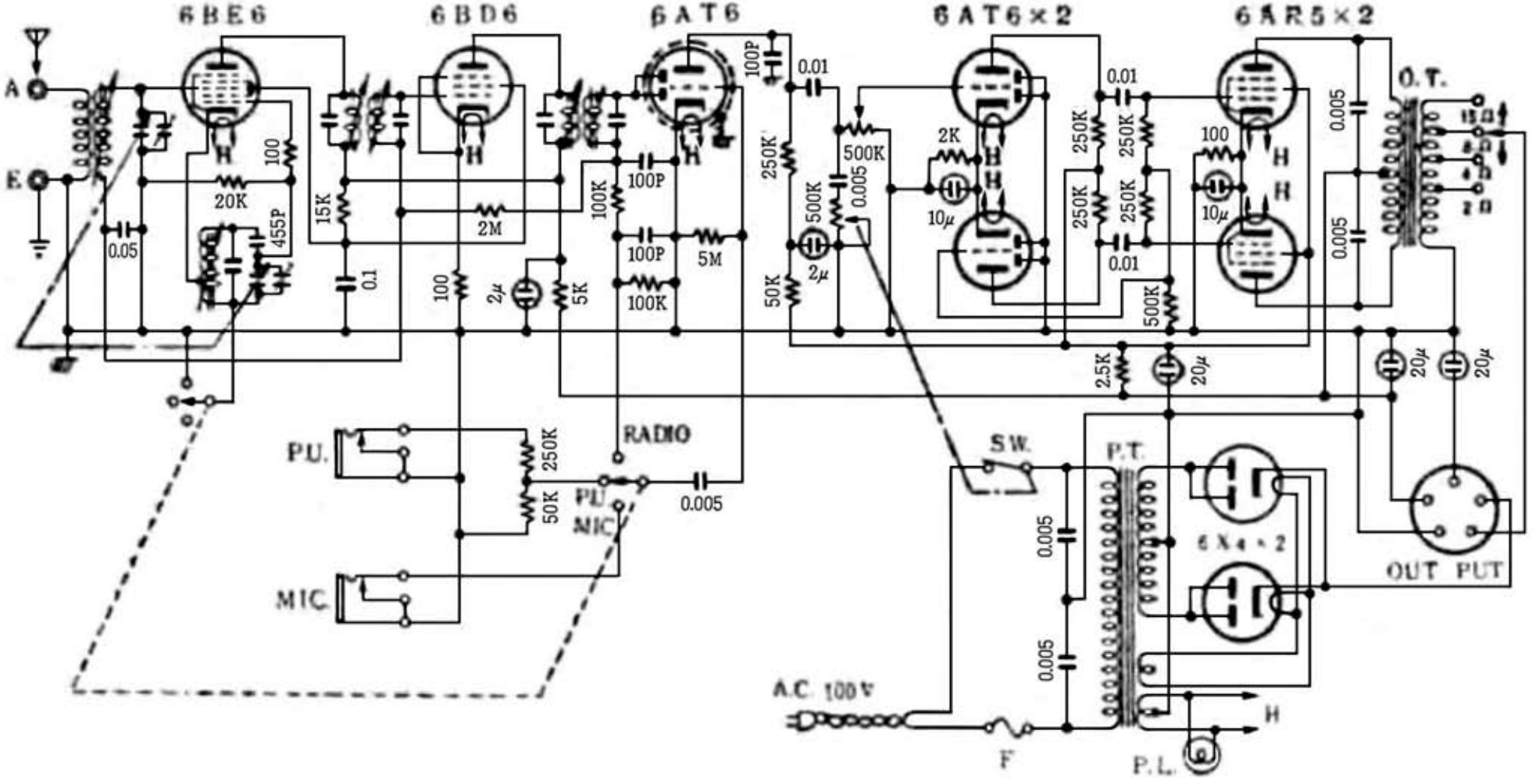

「ナショナルショップ」昭和２９年（1954）２月号

Edit by JA3GZP