ナショナル PA-10 ステレオ・プリアンプ

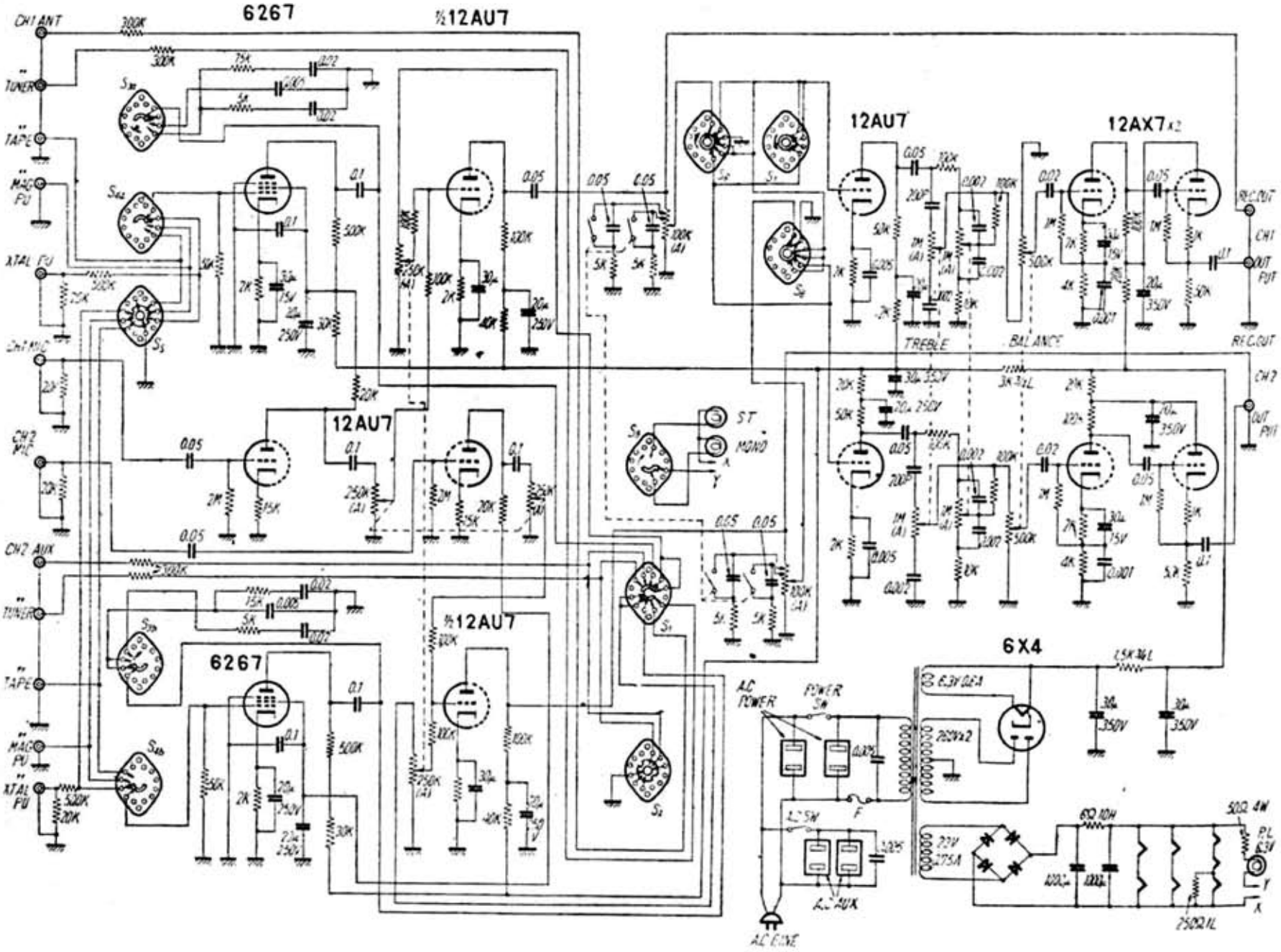

「ステレオ・ハンドブック」　無線と実験　昭和３６年（1961）