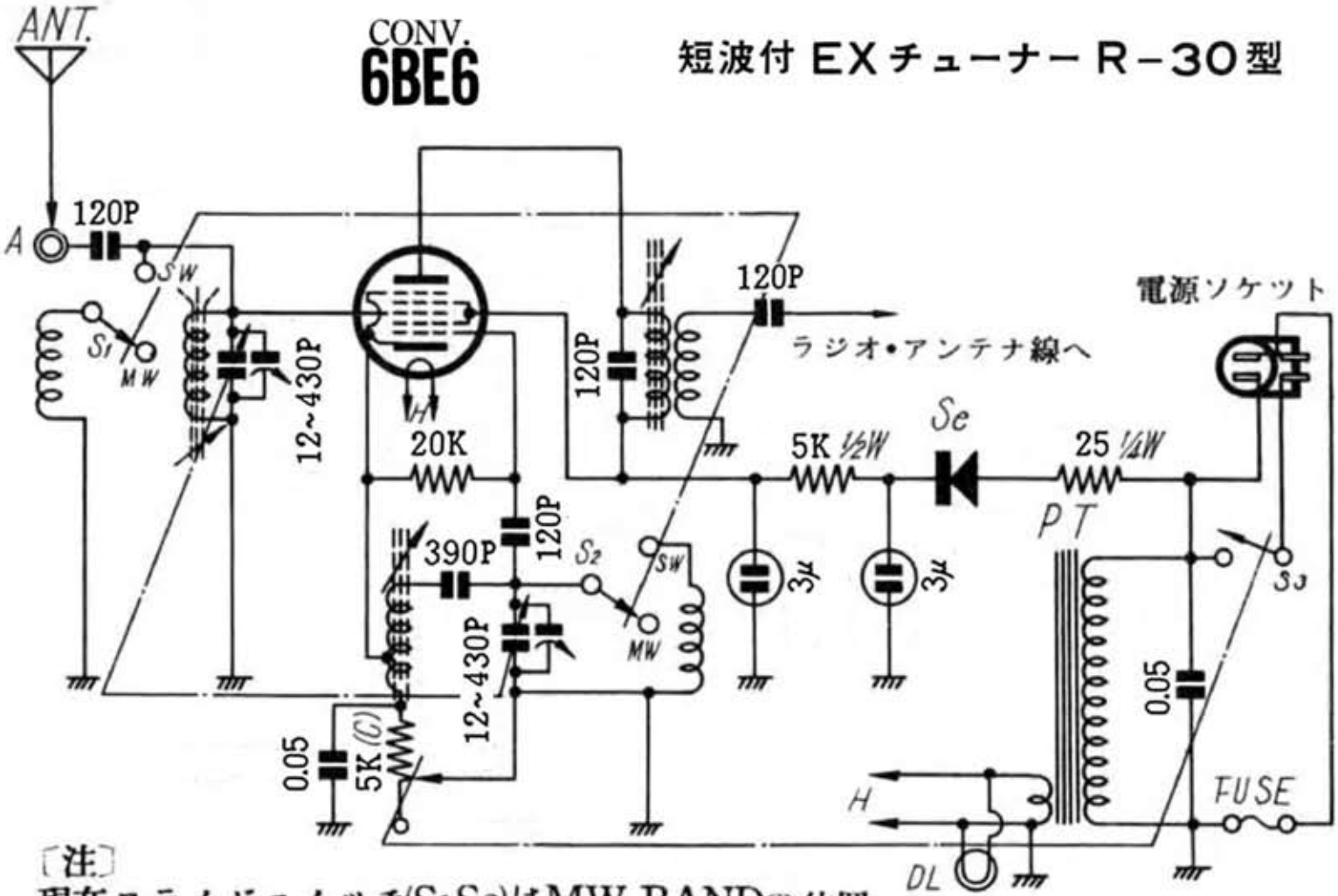

短波付 EXチューナー R－30型

〔注〕
現在スライドスイッチ(S1S2)はMW BANDの位置

Edit by JA3GZP

ナショナル　EXチューナー　R－30型

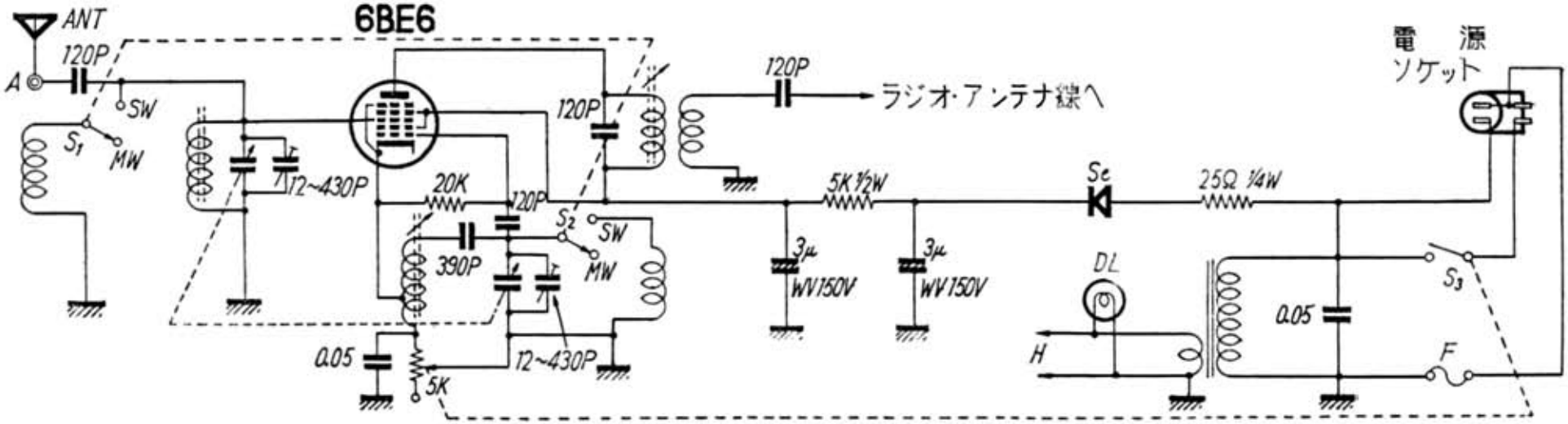

無線と実験４０１回路集　昭和３３年（1958）