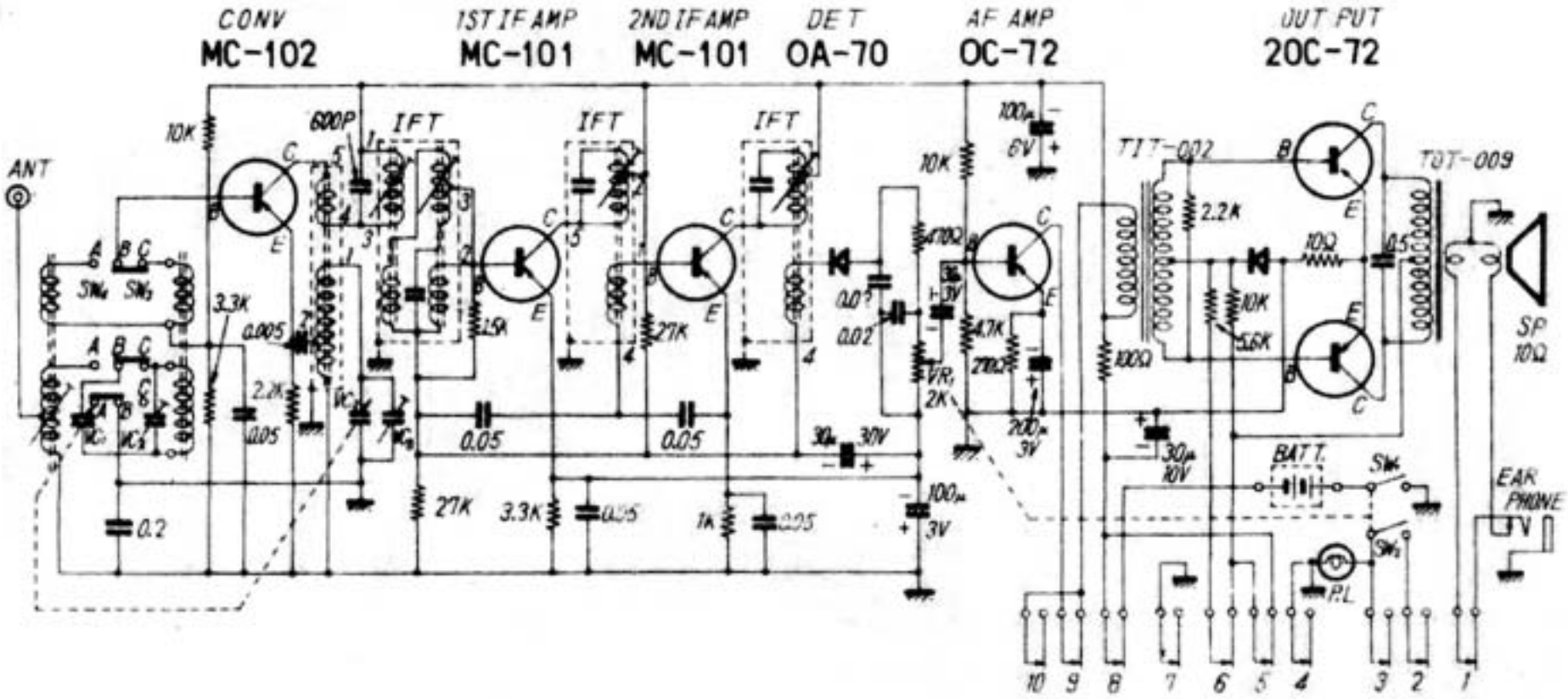

ナショナル　ATP−99A