NATIONAL MODEL BT-352

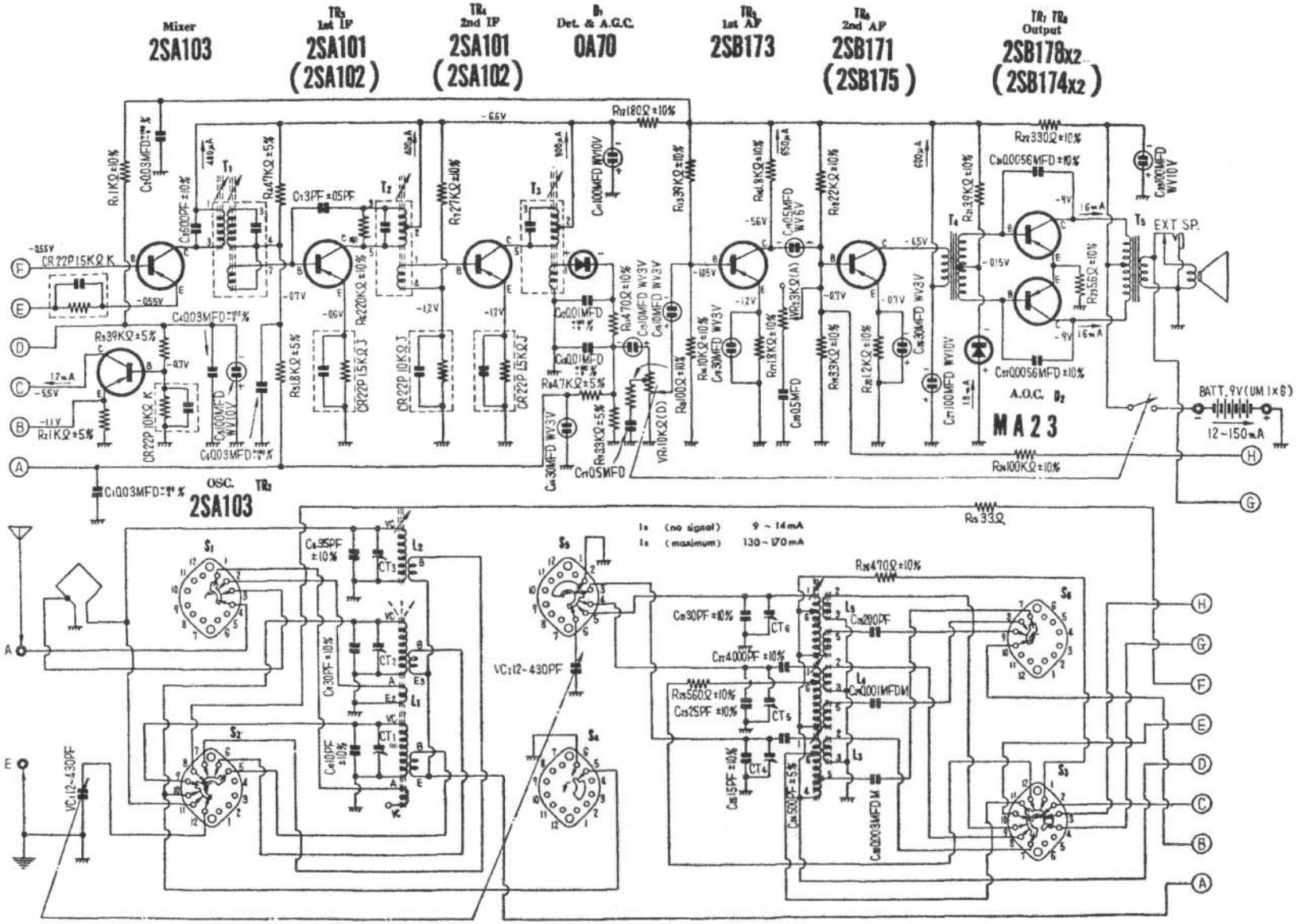

※ R_6 220K Ω, 150K Ω or 100K Ω