ナショナル・マルチ・チューナー・ユニット EUL-MTU 1 型

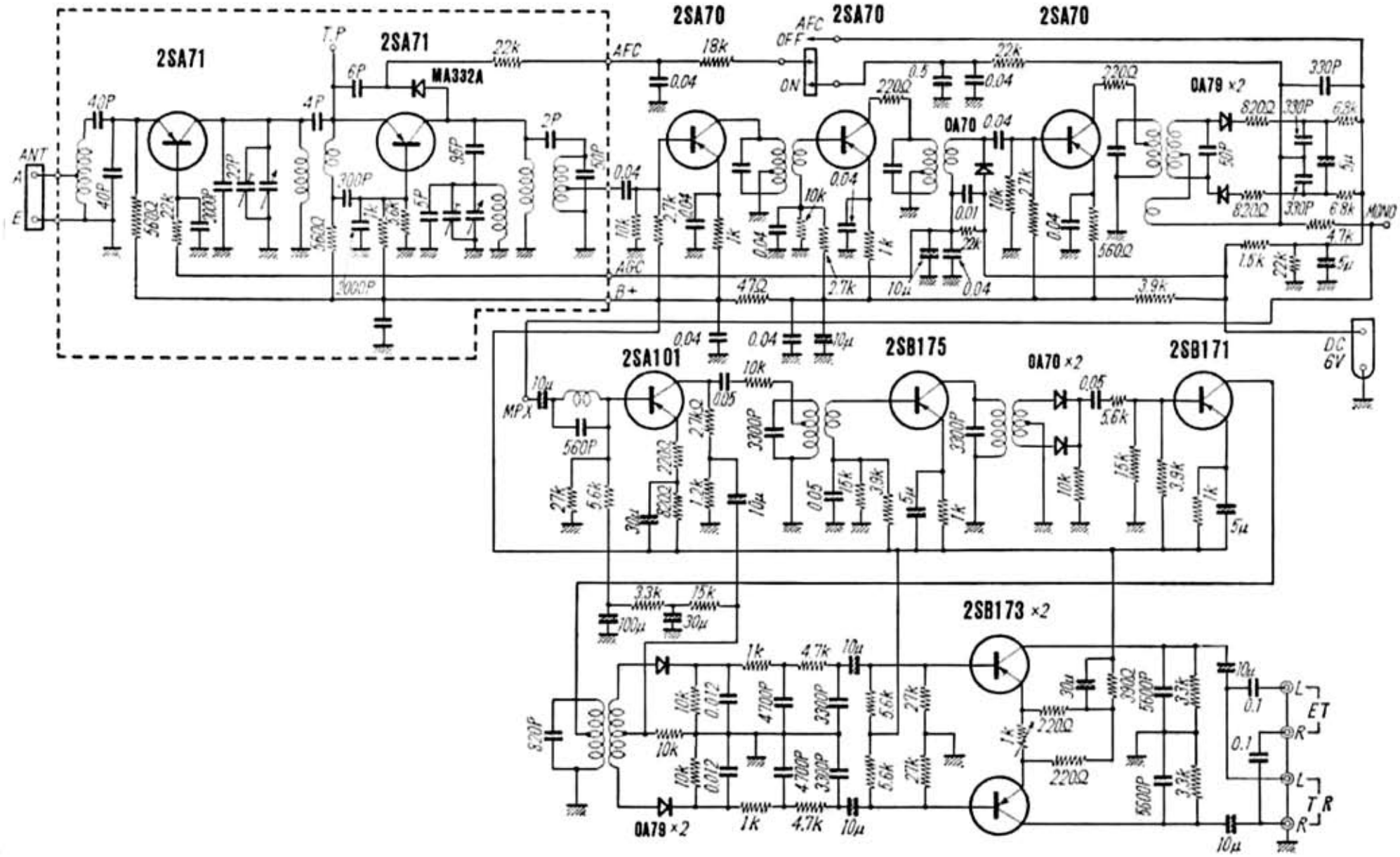

解説ラジオ実体配線図集　昭和４１年（1966）　誠文堂新光社