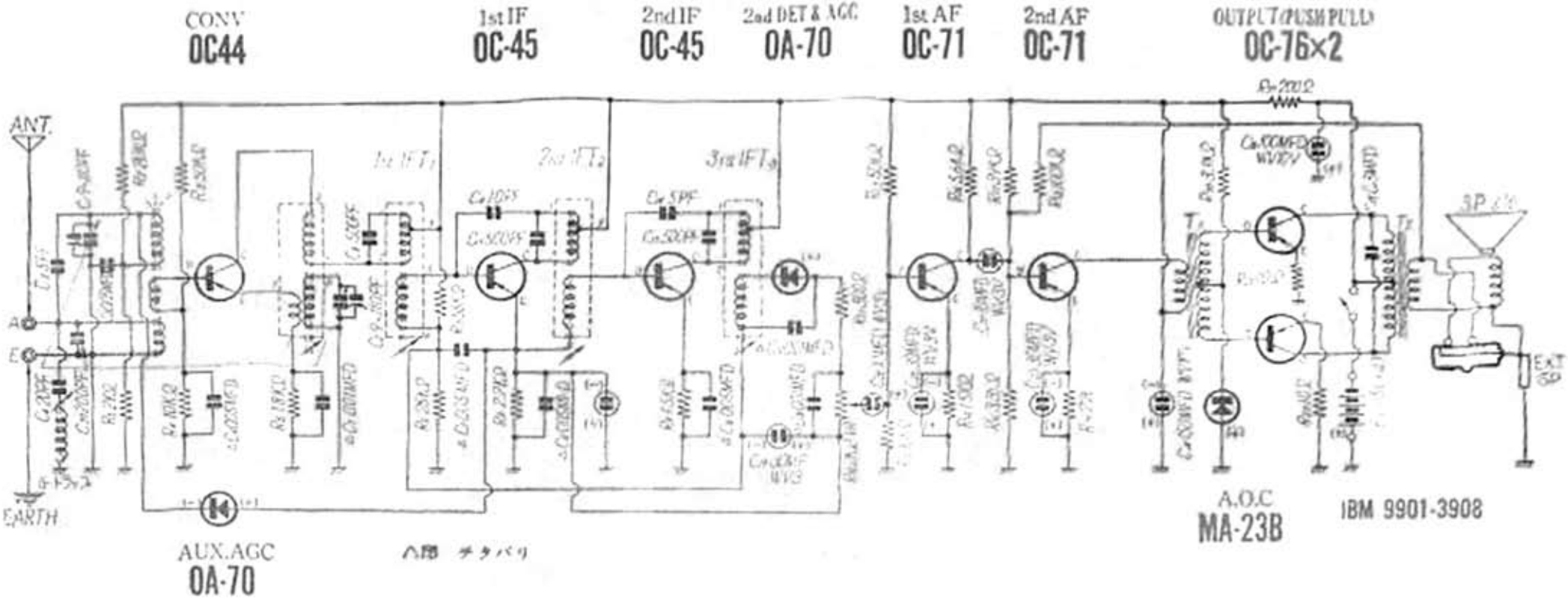

学校向ラジオ受信機5号型