SYM	PARTS No.		
Q	TRANSISTOR		
Q201	2SC945Q L	Q209	2SA564Q
Q202	RVTN13T1	Q210	2SC945Q L
Q203	2SA564Q	Q211	2SC945Q L
Q204	BLANK	Q212	2SA564Q
Q208	2SC2001 L/L2		
Q206	2SC945Q L		
D	DIODE		
D201	MA150FV	D206	MA150FV
D202	RVD1N4148TA	D207	RVD1N4148TA
D203	*		
D204	RVDRD6R8EBT	D401	RVDPR4632K
D205	RVD1N4148TA		
S	*		
D209	*		
D210	MA150FV		
D211	RVD1N4148TA		
D212	MA150FV		
D213	RVD1N4002FV		
D215	RVD1N4148TA		
D216	RVD1N4002FV		
D218	RVD1N4148TA		
D230	MA150FV		
D221	RVD1N4148TA		
D222	MA150FV		
L	INDUCTANCE		
L1	BLANK		
L2	BLANK		
L3	PRINT COIL		
L4	RLD4Y53-M		
L5	RLQ02B106-T		
L6	BLANK		
L7	RLF2C56-0		
L8	RLQ24702-Y		
L9	RLQX1011-Y		
L201	RLQ2L48R/KV-Y		
L202~5	RLQ1Y555-M		
L301~6	RLQY1565-M		
T	TRANSFORMER		
T1	RLI4B153-T		
T2	RLI2B251-T		
T3	RLI4B153-T		
T4	RLI2B454-T		
T5	RLI4B153-T		
T401	RLT51704A-Y		

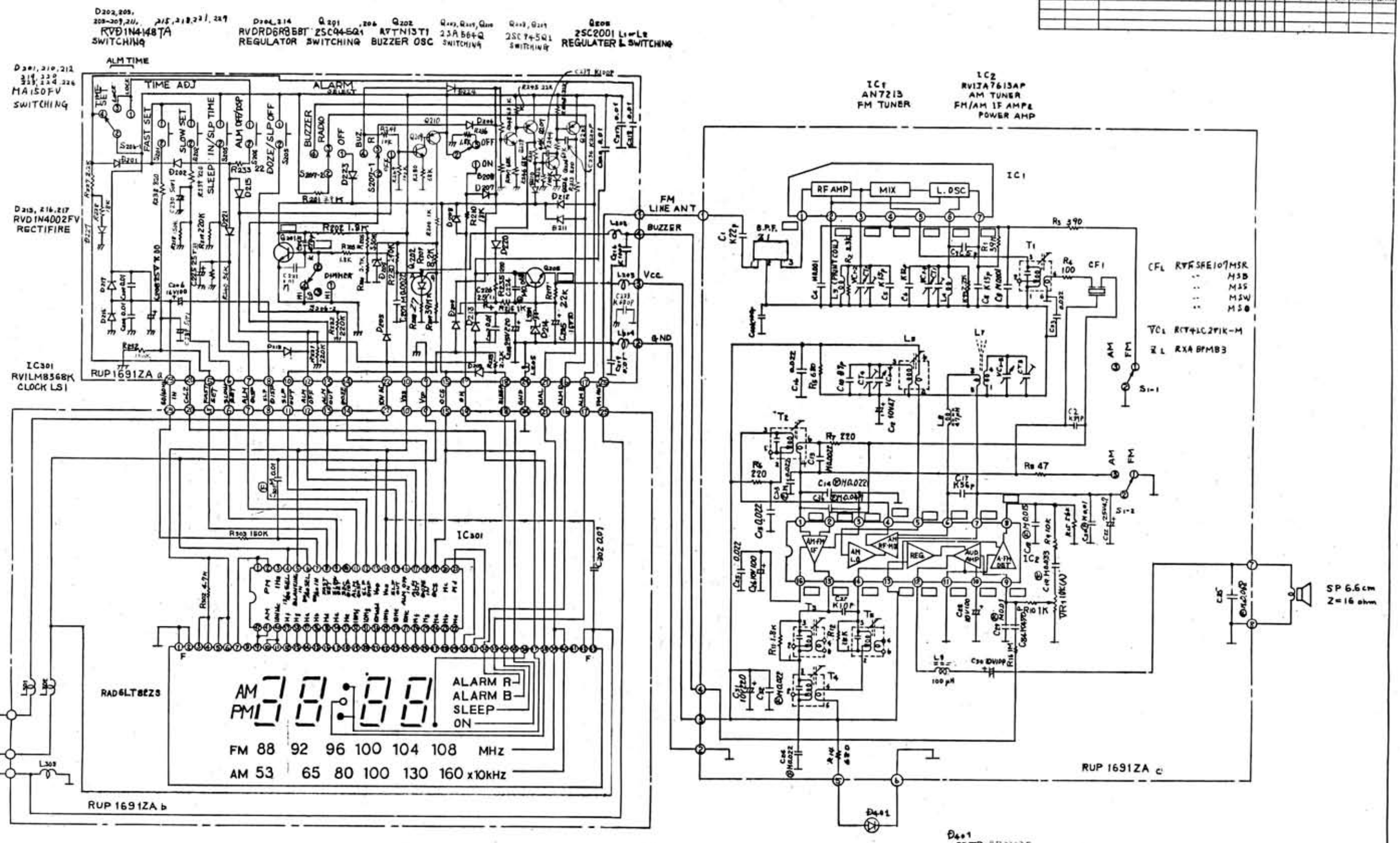

| | | |