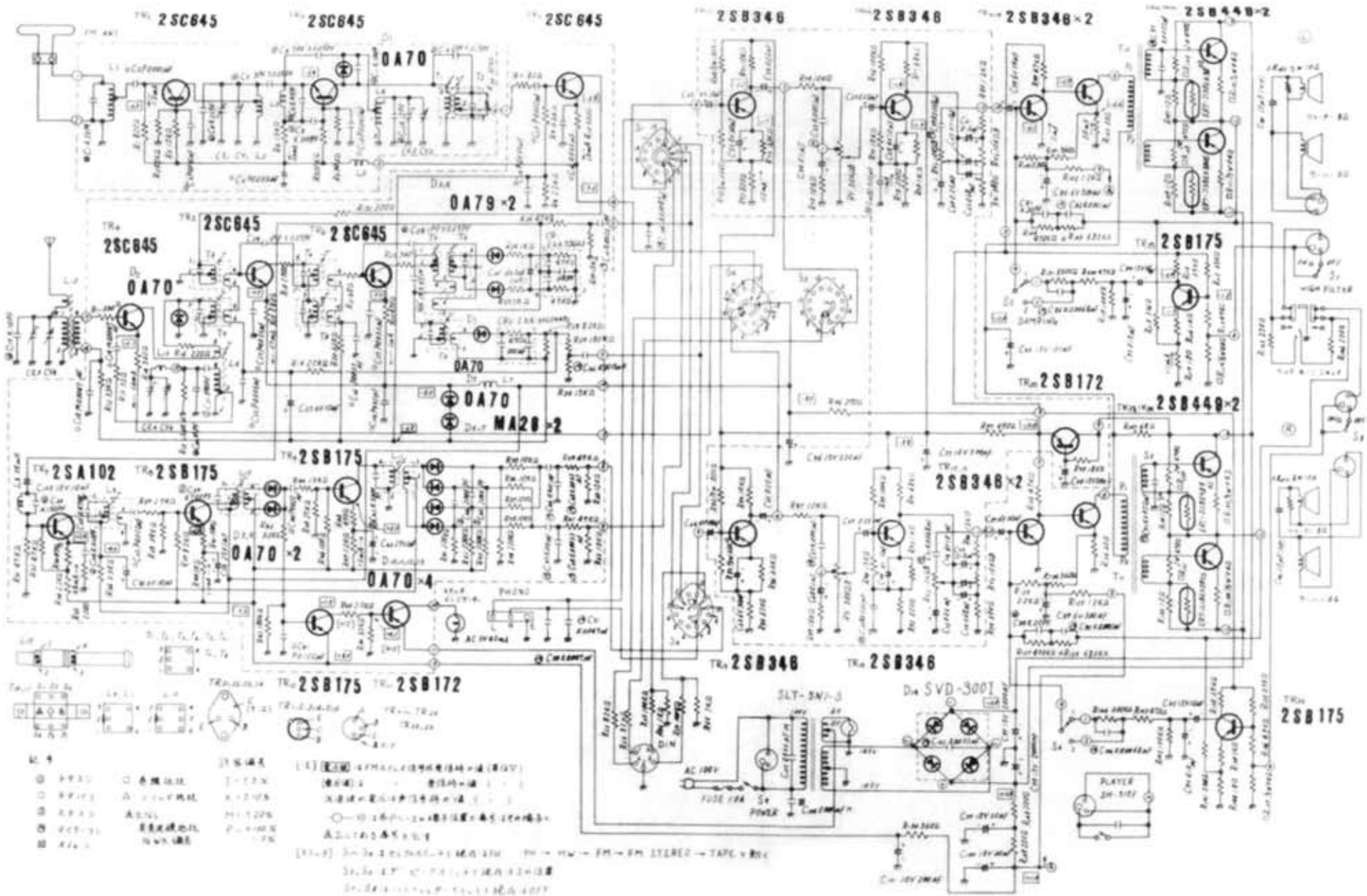


ナショナル SC-140

電波科学　昭和４２年（1967）８月号