7石トランジスターポータブルUB—160配線図

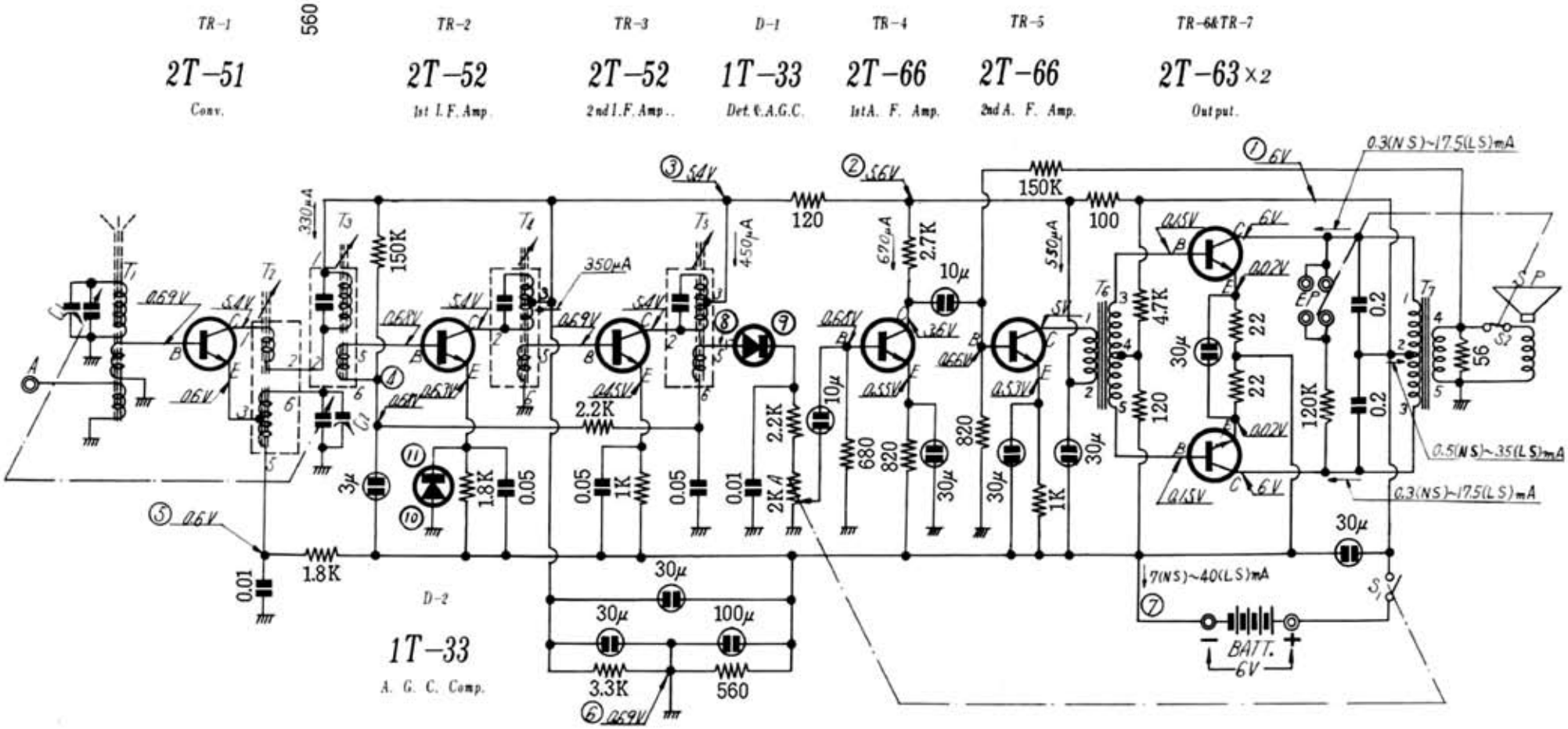

「ナショナルタイムス」昭和３２年（1957）８月号

Edit by JA3GZP

ナショナル UB-160型

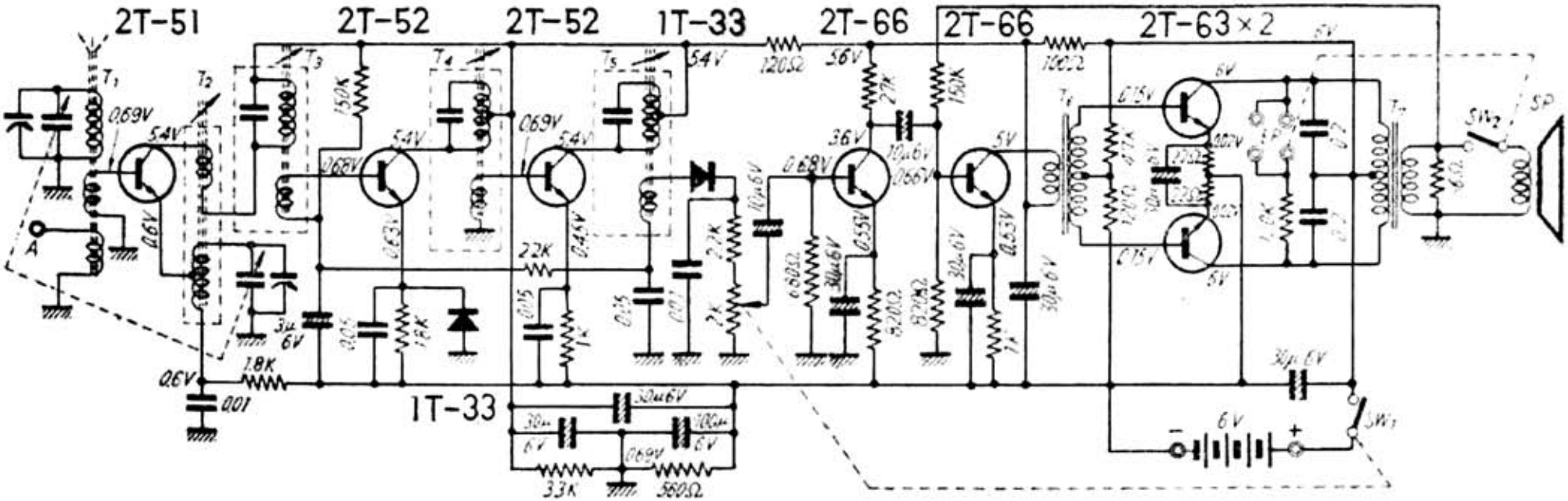

無線と実験　昭和３２年（1957）７月号