ナショナルUF−760型

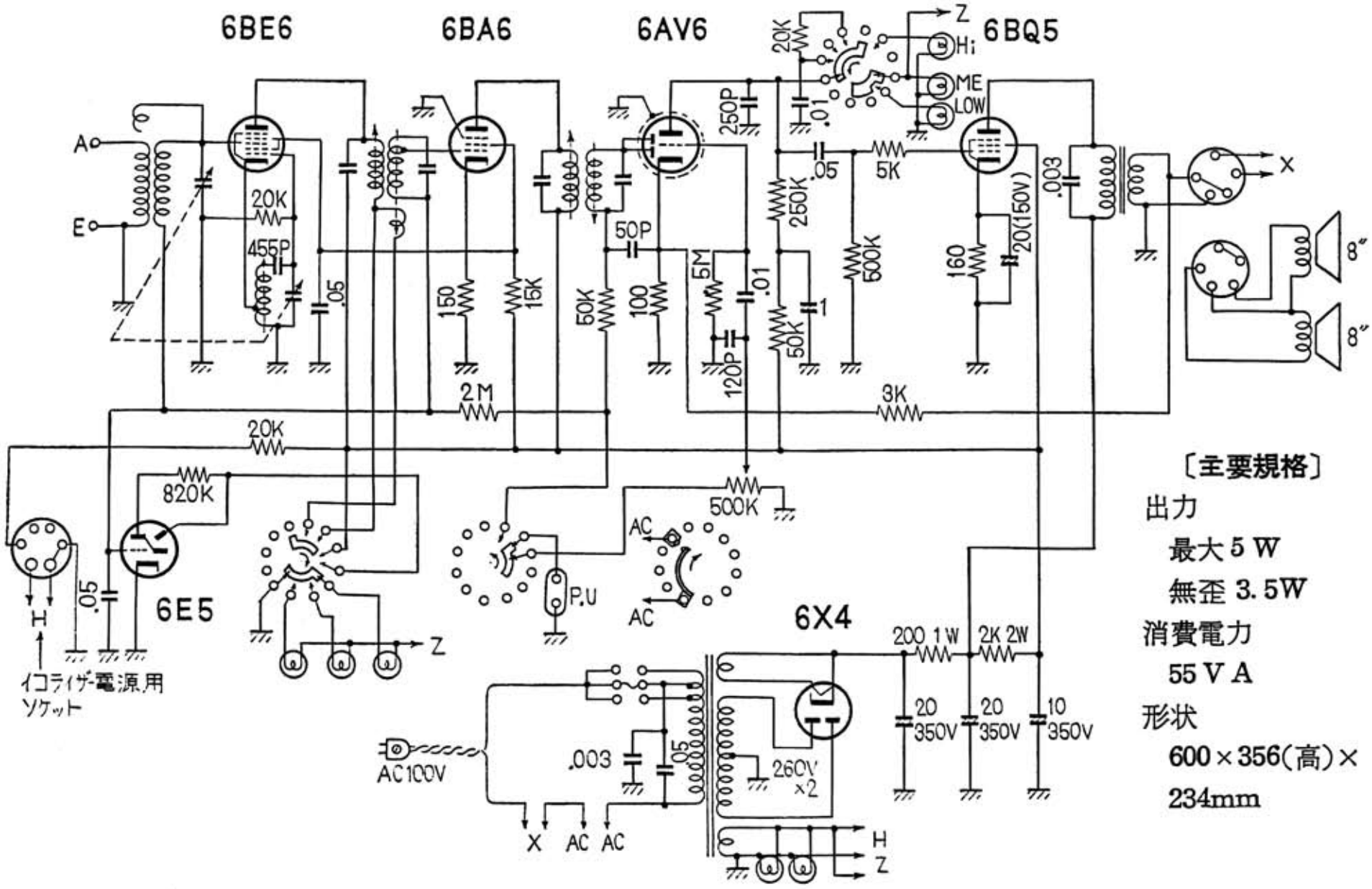

〔主要規格〕

出力
最大5W
無歪 3.5W

消費電力
55VA

形状
600×356(高)×234mm

「最新　ラジオ・電蓄回路集」電波技術　増刊号　昭和３２年（1957）