ナ　シ　ョ　ナ　ル　UG-805　型

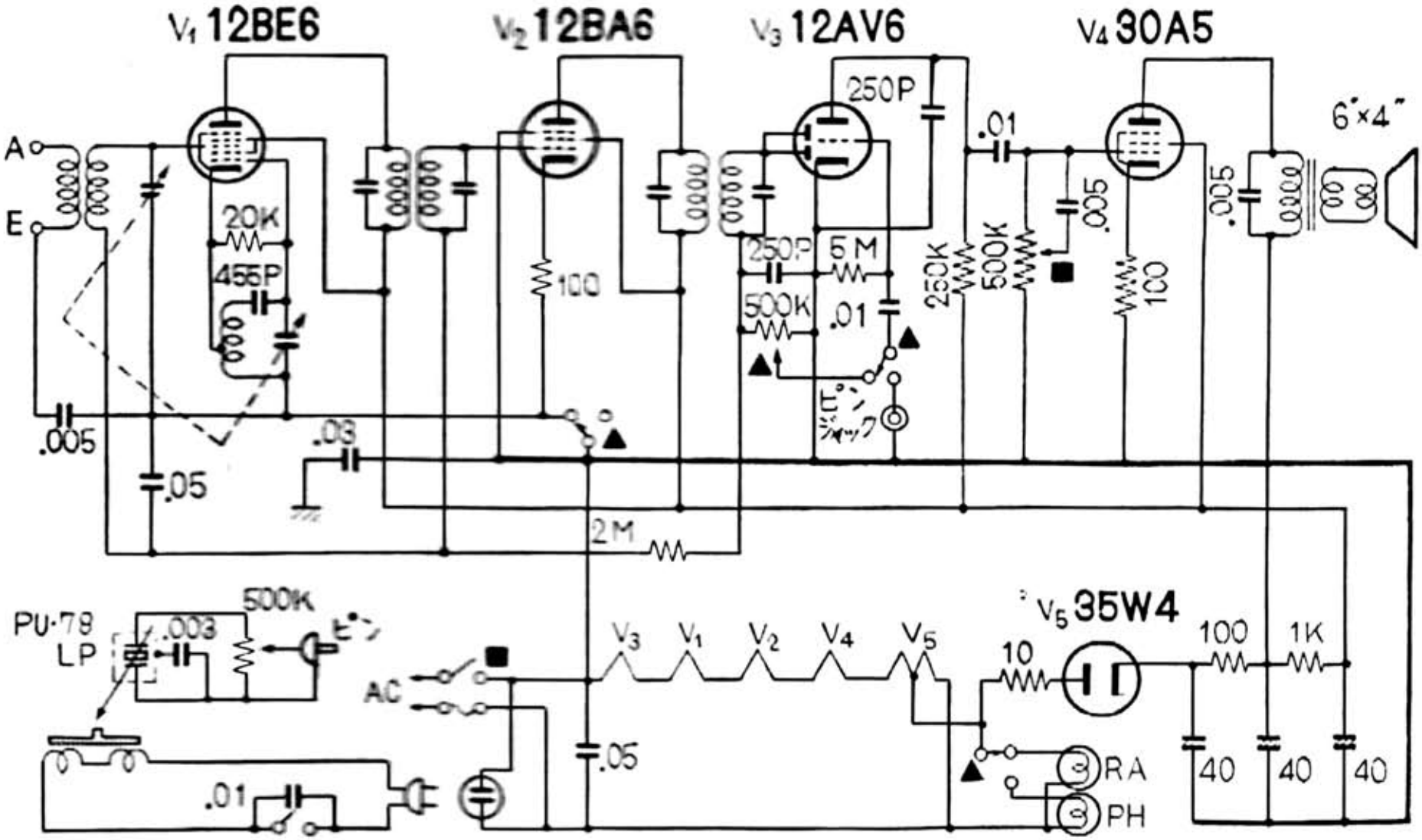

「最新　ラジオ・電蓄回路集」電波技術　増刊号　昭和３２年（1957）

３スピード卓上型ラジオグラフ　ＵＧ－８０５型の配線図

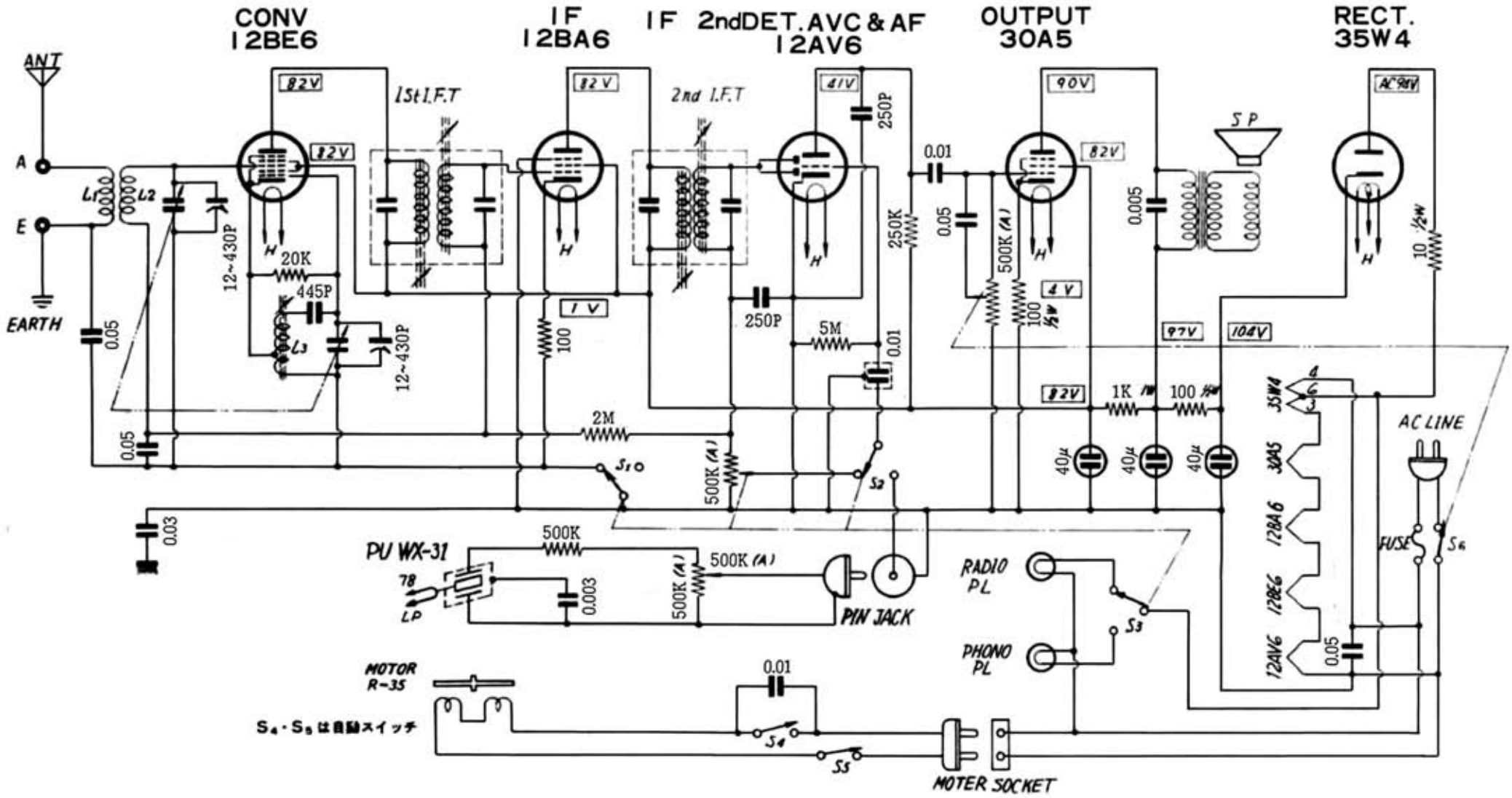

「ナショナルタイムス」昭和３２年（1957）１月号

Edit by JA3GZP