ナショナル UG-845 型

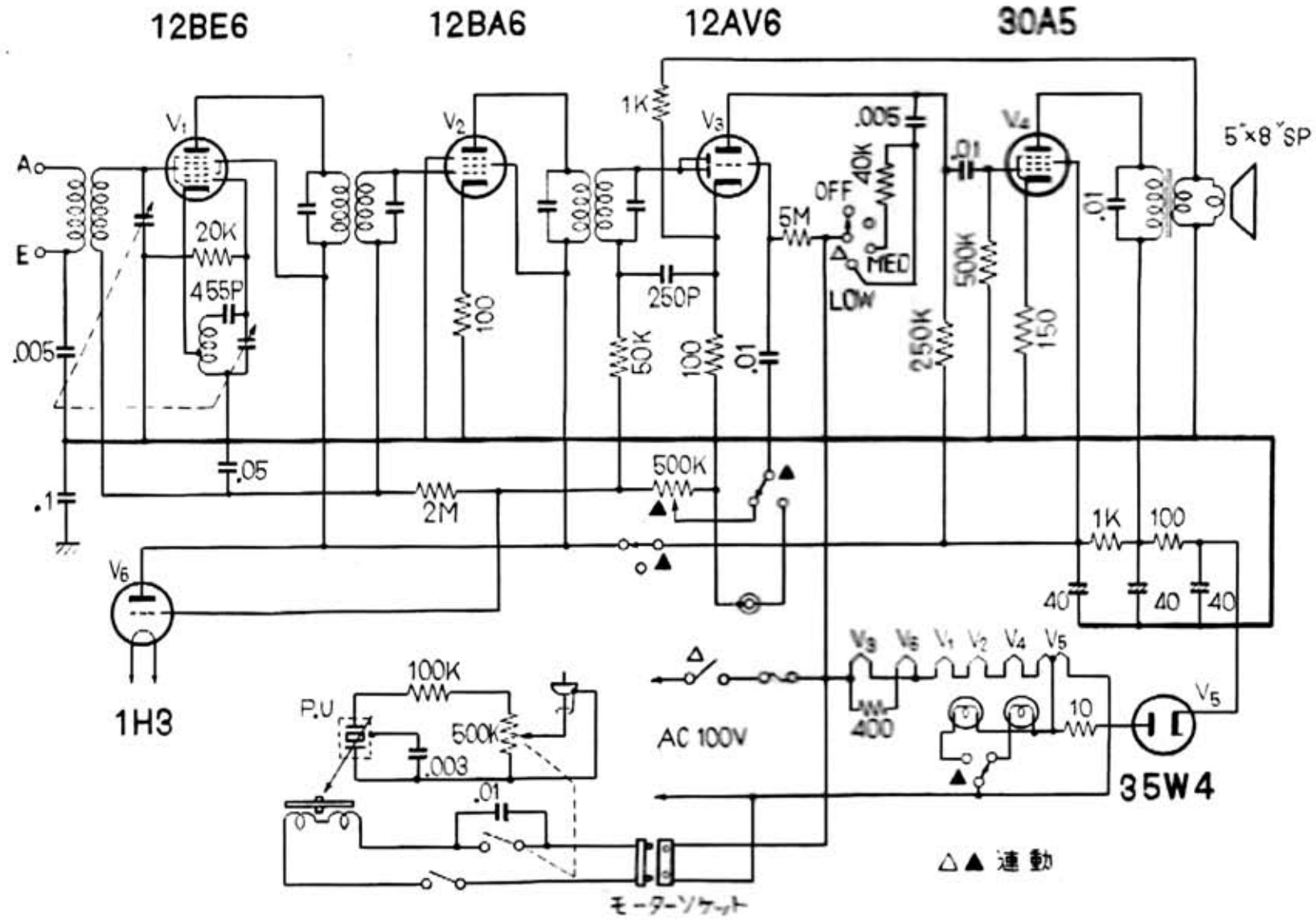

「最新　ラジオ・電蓄回路集」電波技術　増刊号　昭和３２年（1957）