ナショナル UM-680 型

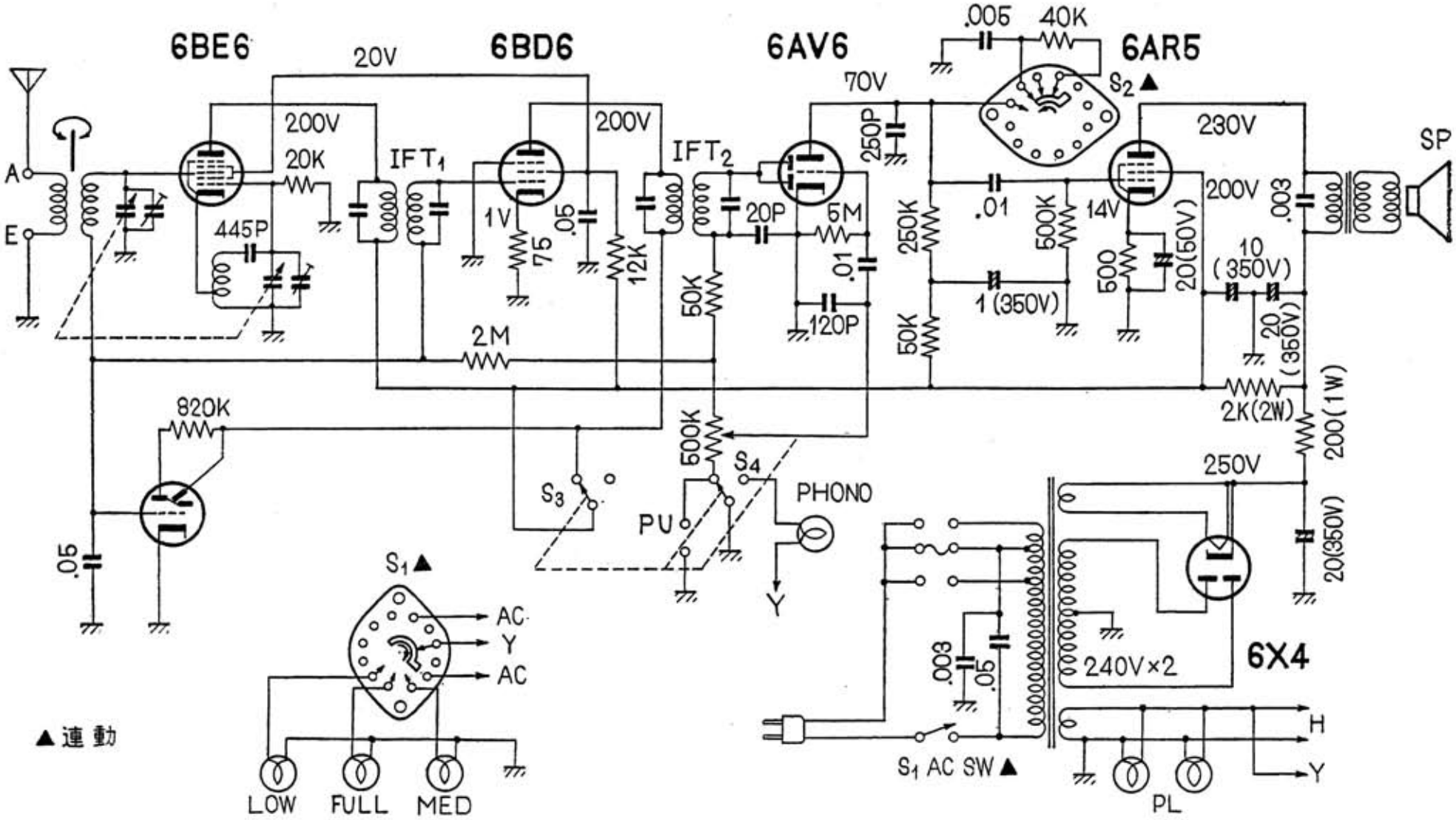

「最新　ラジオ・電蓄回路集」電波技術　増刊号　昭和３２年（1957）

ナショナル　UM－６８０

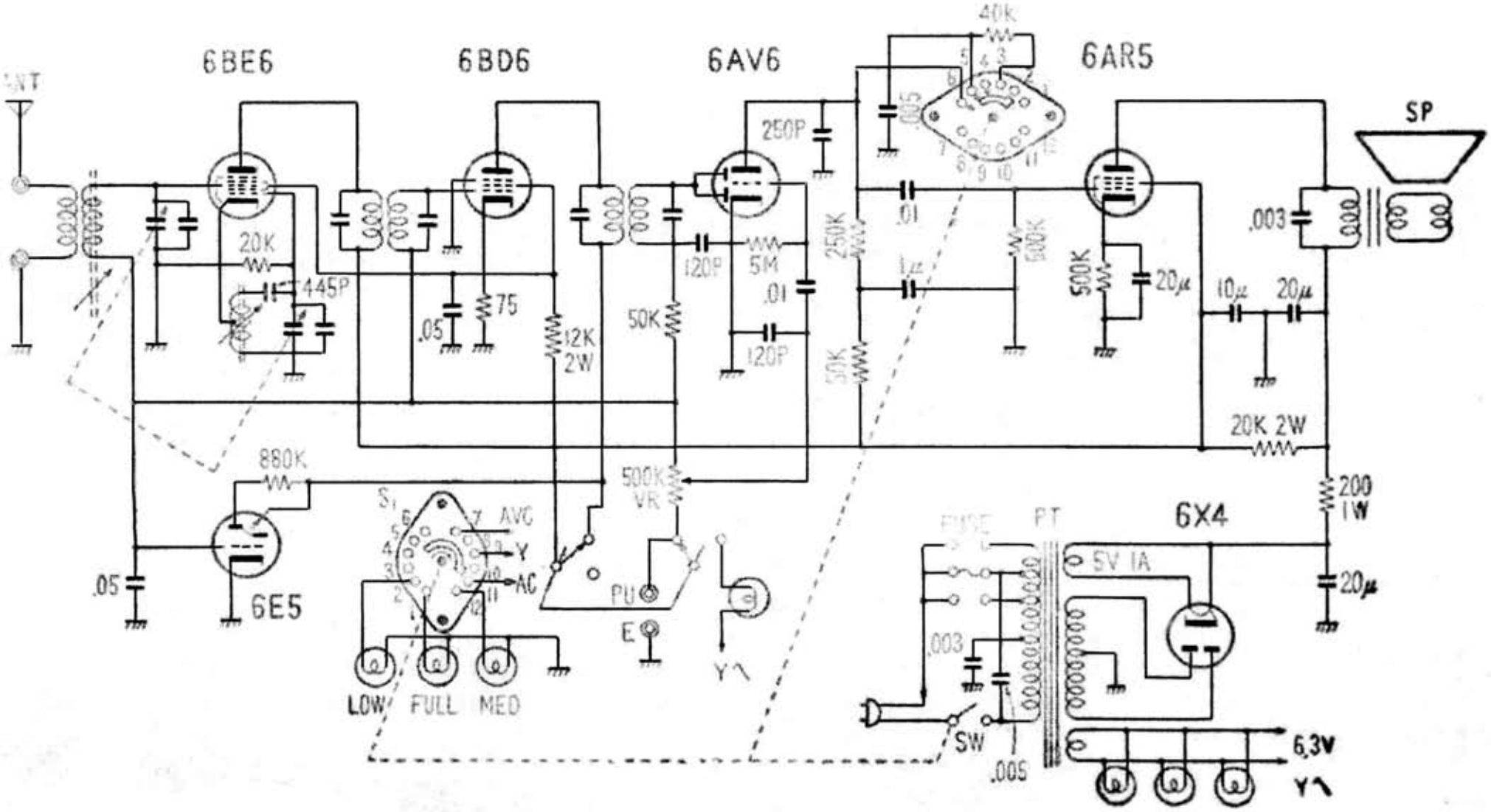

電波科学　昭和３２年（1957）１月号