ナショナル　US-902型

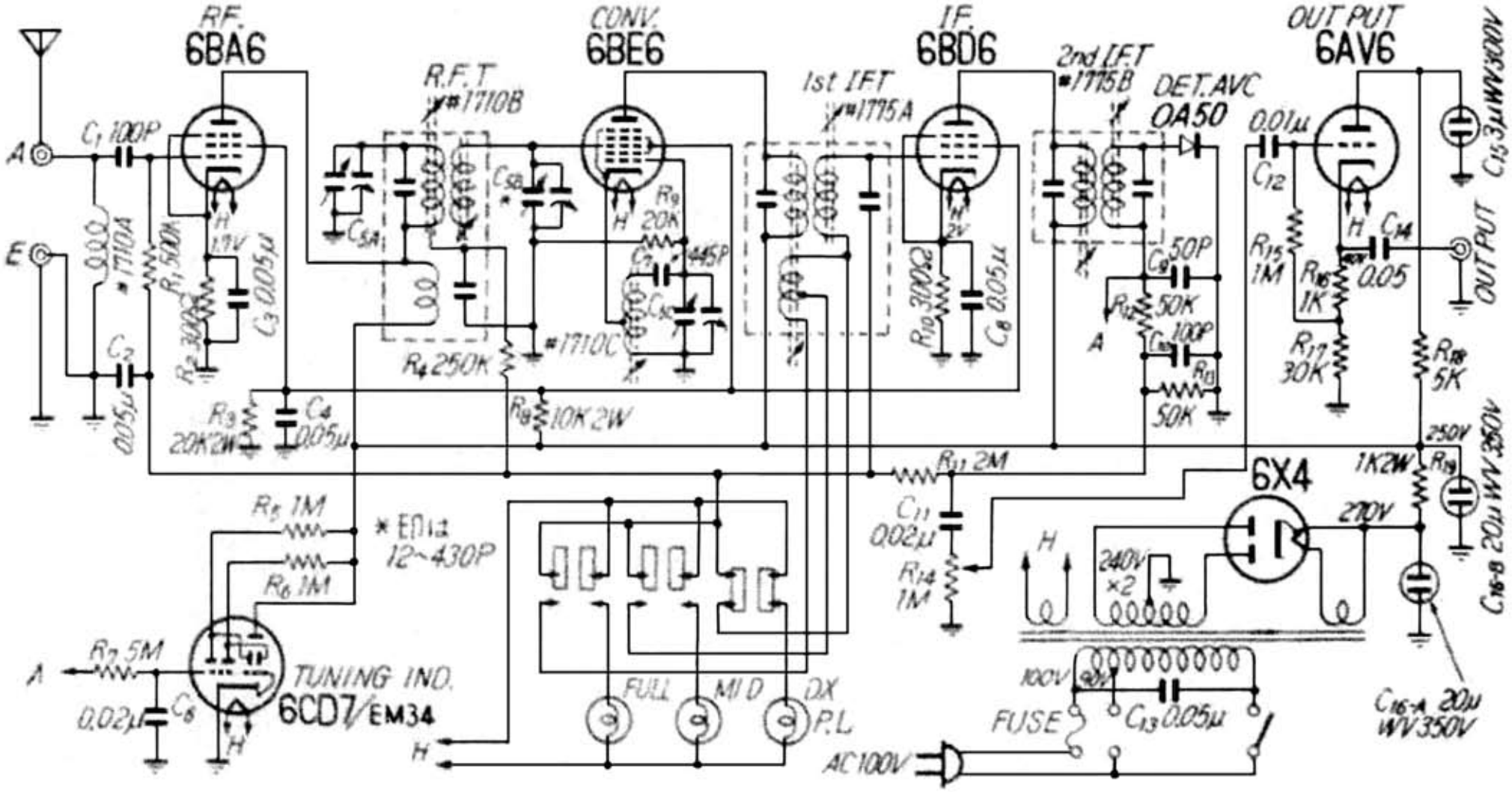

無線と実験　昭和３１年（1956）１０月号