５Ｗ型２バンドHi-Fiアンプ US－９１４ 配線図

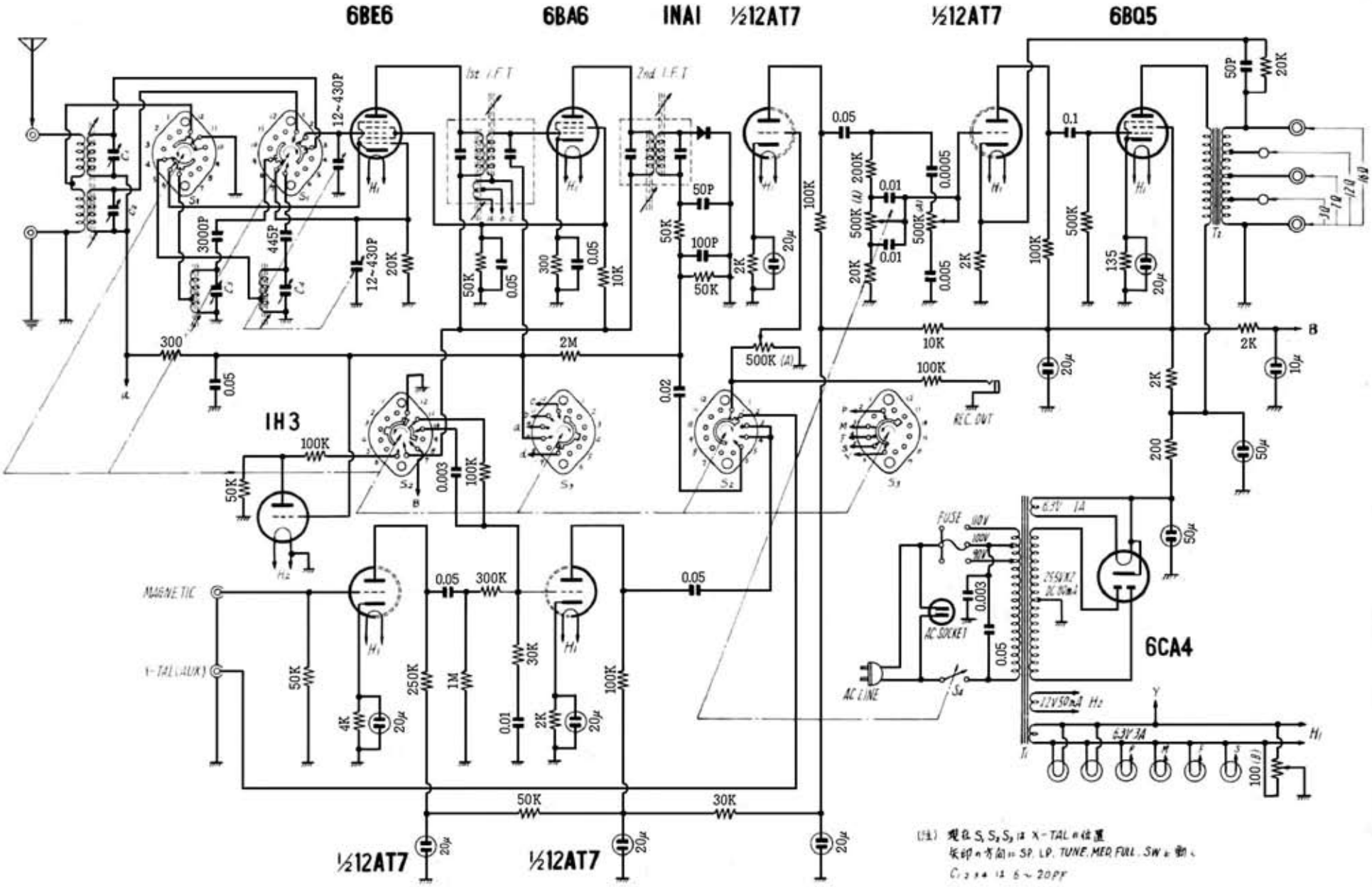

「ナショナルタイムス」昭和３２年（1957）７月号

Edit by JA3GZP

５Ｗ型２バンドHi-Fiアンプ US－９１４ 配線図

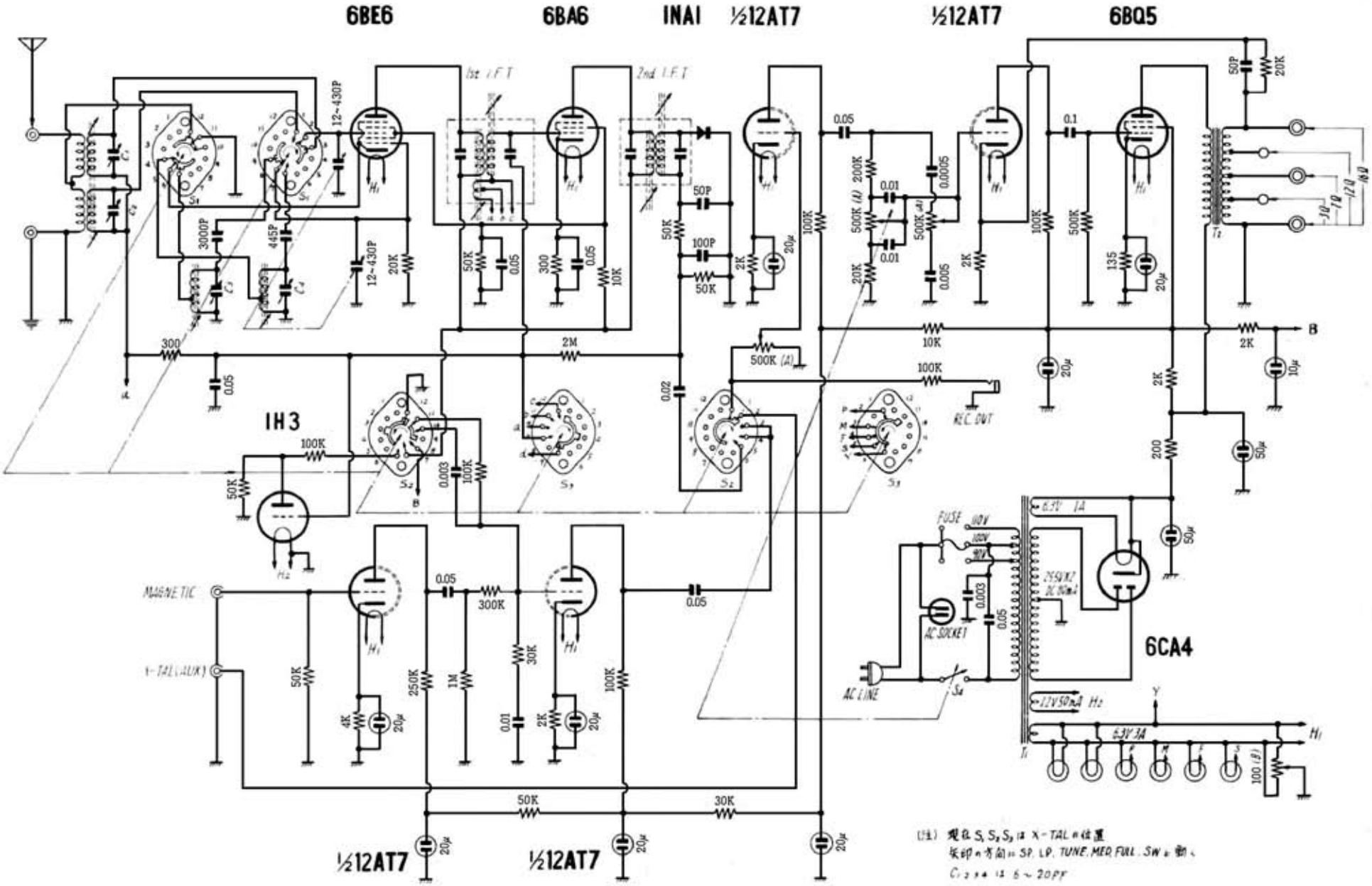

「ナショナルショップ」昭和３２年（1957）　７月号

Edit by JA3GZP

ナショナル　US-914

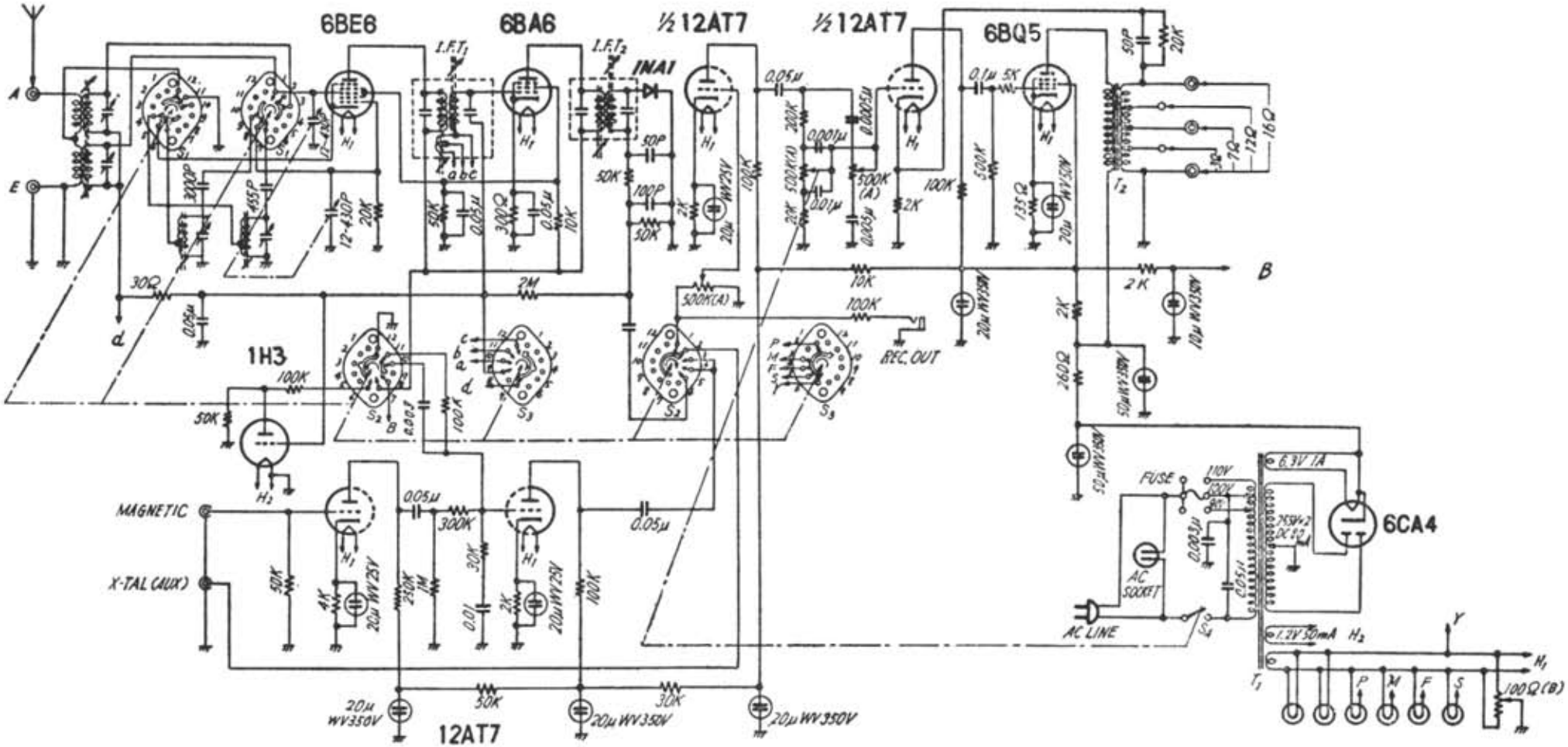

無線と実験４０１回路集　昭和３３年（1958）