ナショナルUW−135型

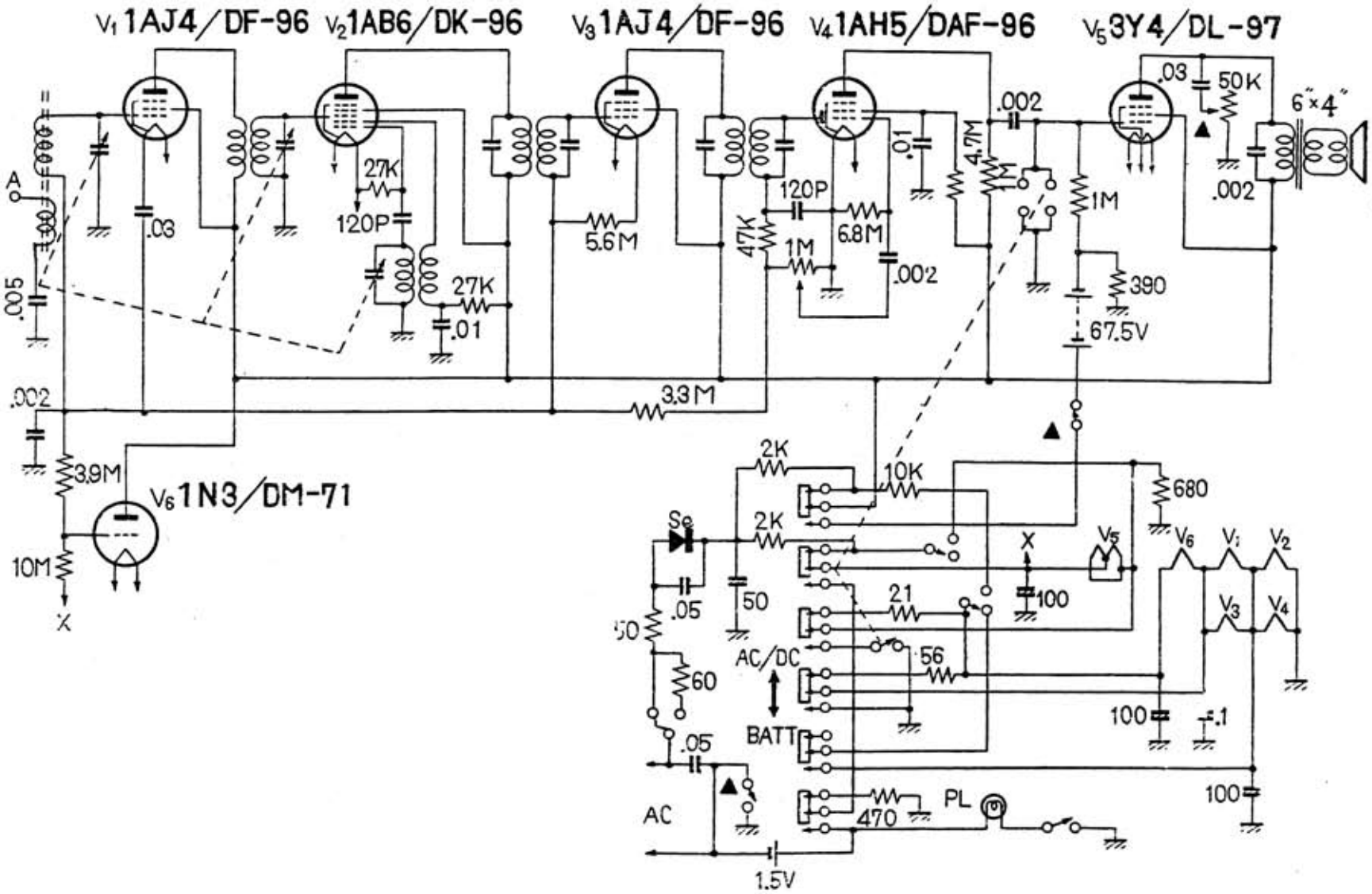

「最新　ラジオ・電蓄回路集」電波技術　増刊号　昭和３２年（1957）

高級ポータブル　UW－135型

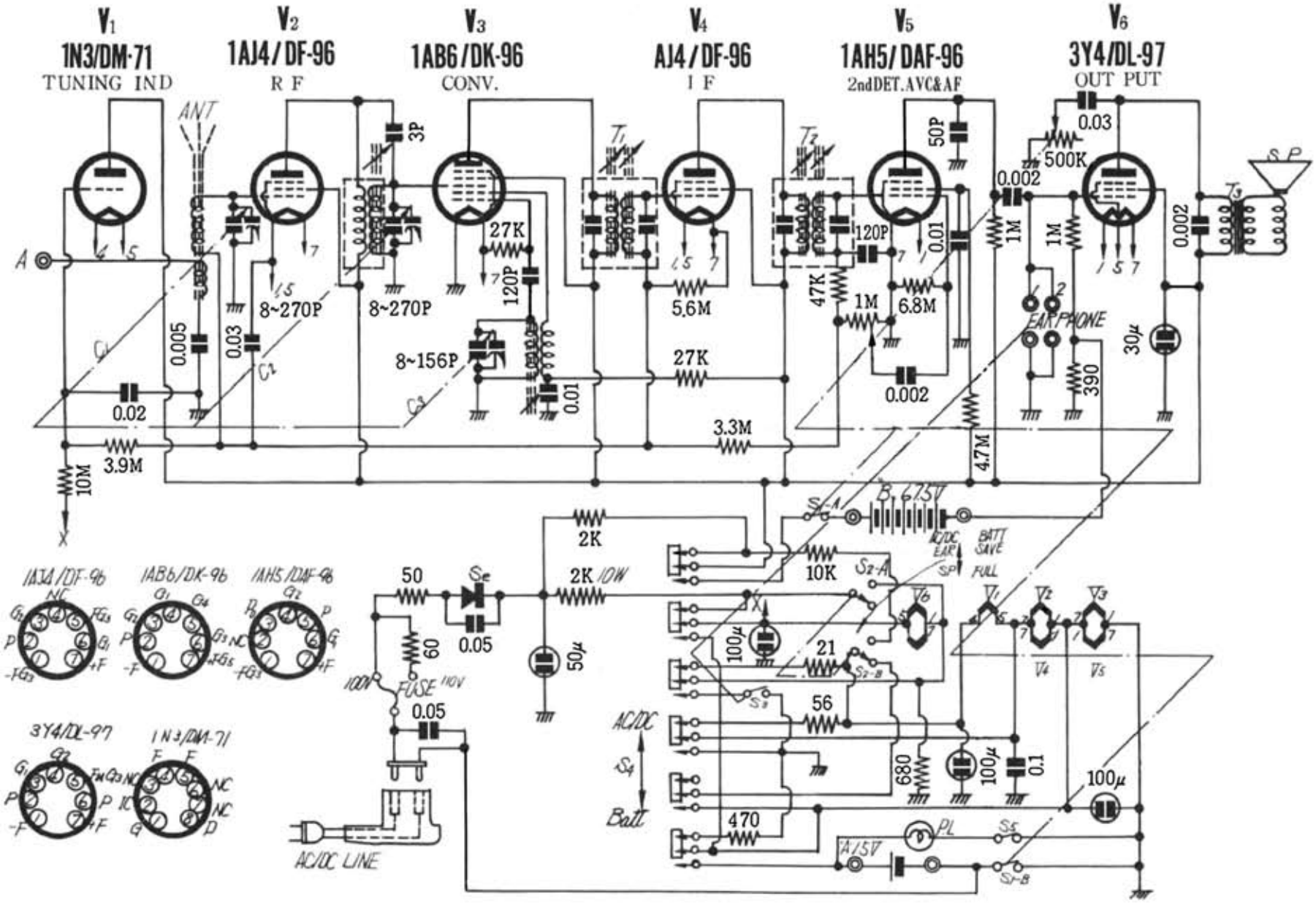

「ナショナルタイムス」昭和３２年（1957）２月号

Edit by JA3GZP