5球スーパー　UX－500型の配線図

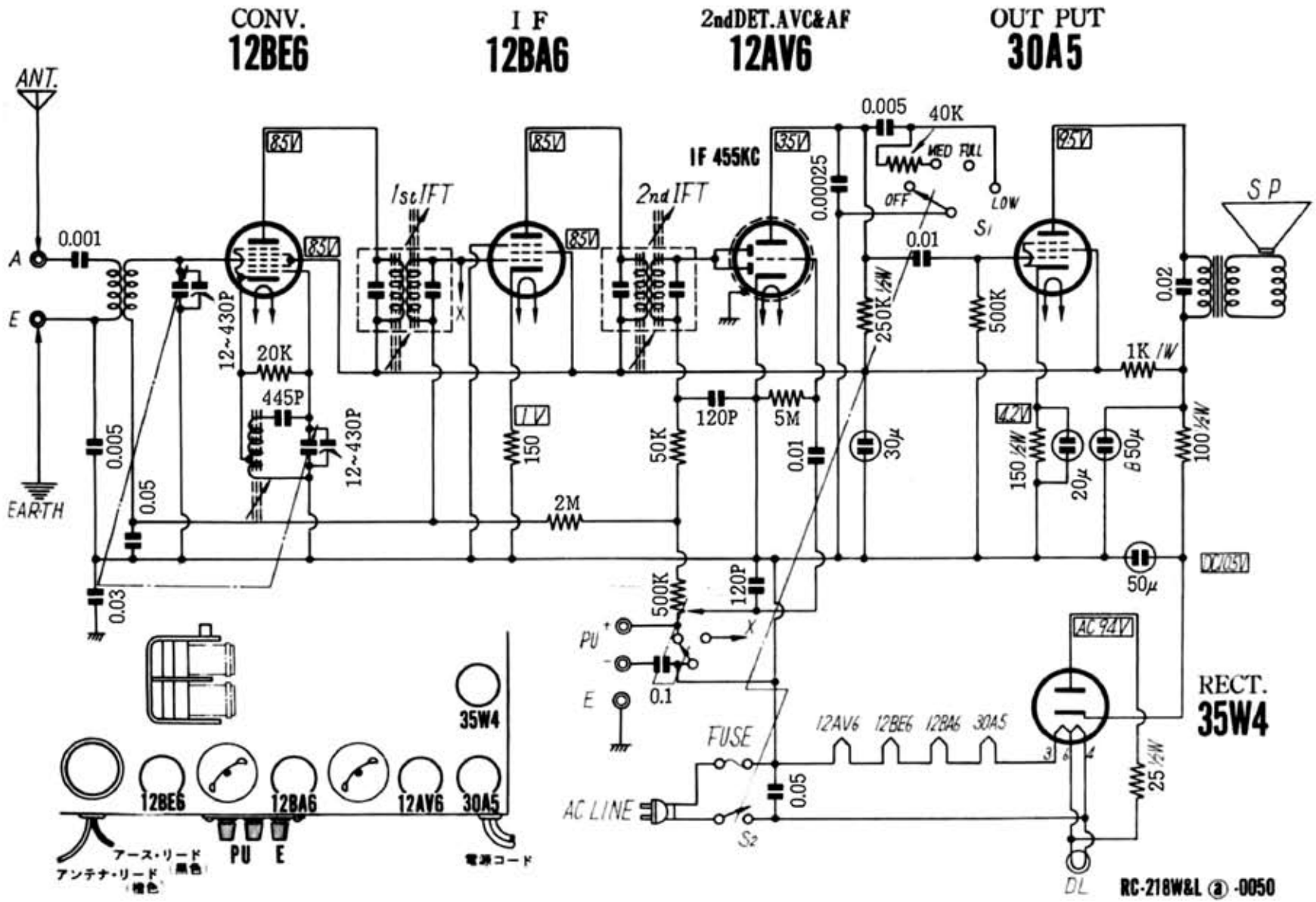

「ナショナルタイムス」昭和３２年（1957）１月号

Edit by JA3GZP