ナショナル　5S-19

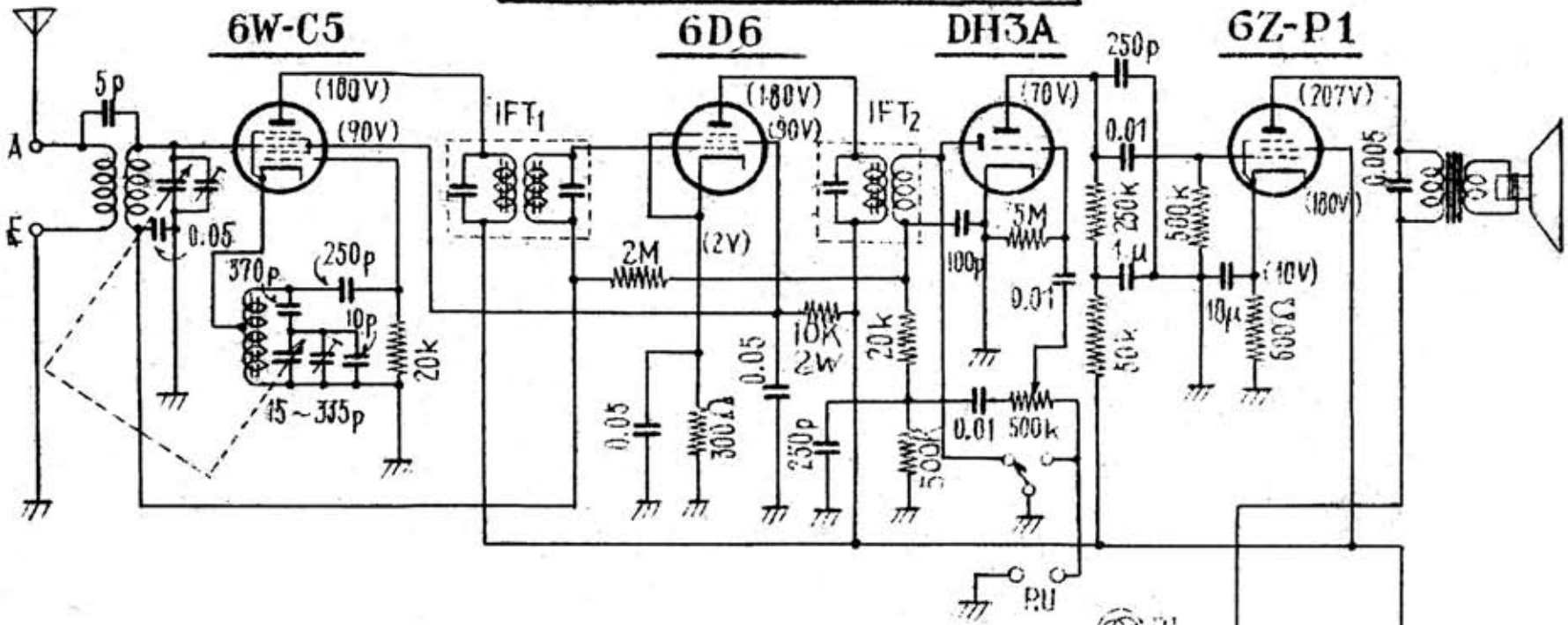
6W-C5
6D6
DH3A
6Z-P1
A
E
5p
0.05
370p
250p
10p
20k
15～335p
(180V)
(90V)
IFT1
IFT2
(2V)
2M
10K 2w
0.05
300Ω
250p
20k
500k
5M
100p
0.01
500k
250p
0.01
250k
1μ
500k
50k
(70V)
(207V)
(180V)
(10V)
10μ
600Ω
0.005
PU

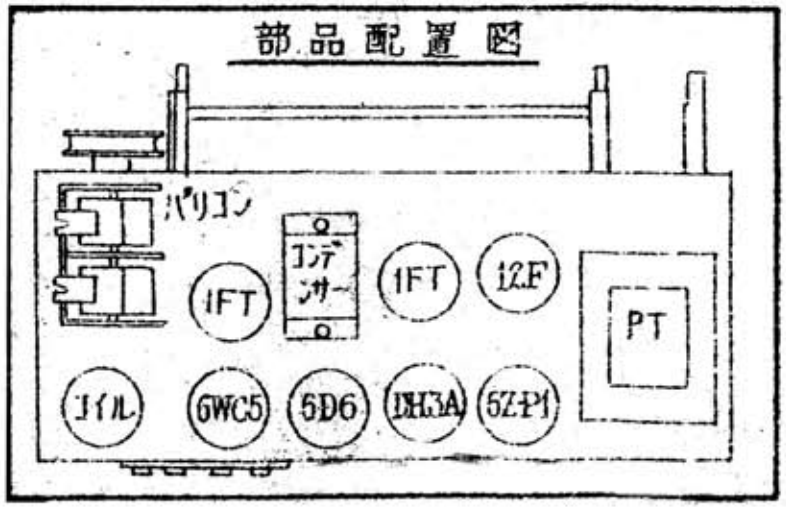
部品配置図
バリコン
コンデンサー
IFT
IFT
12F
PT
コイル
6WC5
6D6
DH3A
6Z-P1

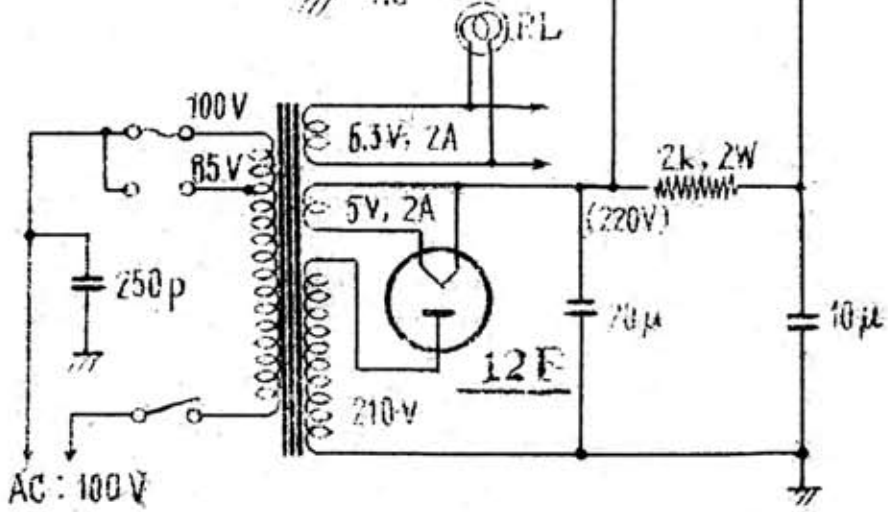
PL
100V
85V
6.3V, 2A
5V, 2A
2k, 2W
(220V)
250p
20μ
10μ
12F
210V
AC：100V