配　線　圖

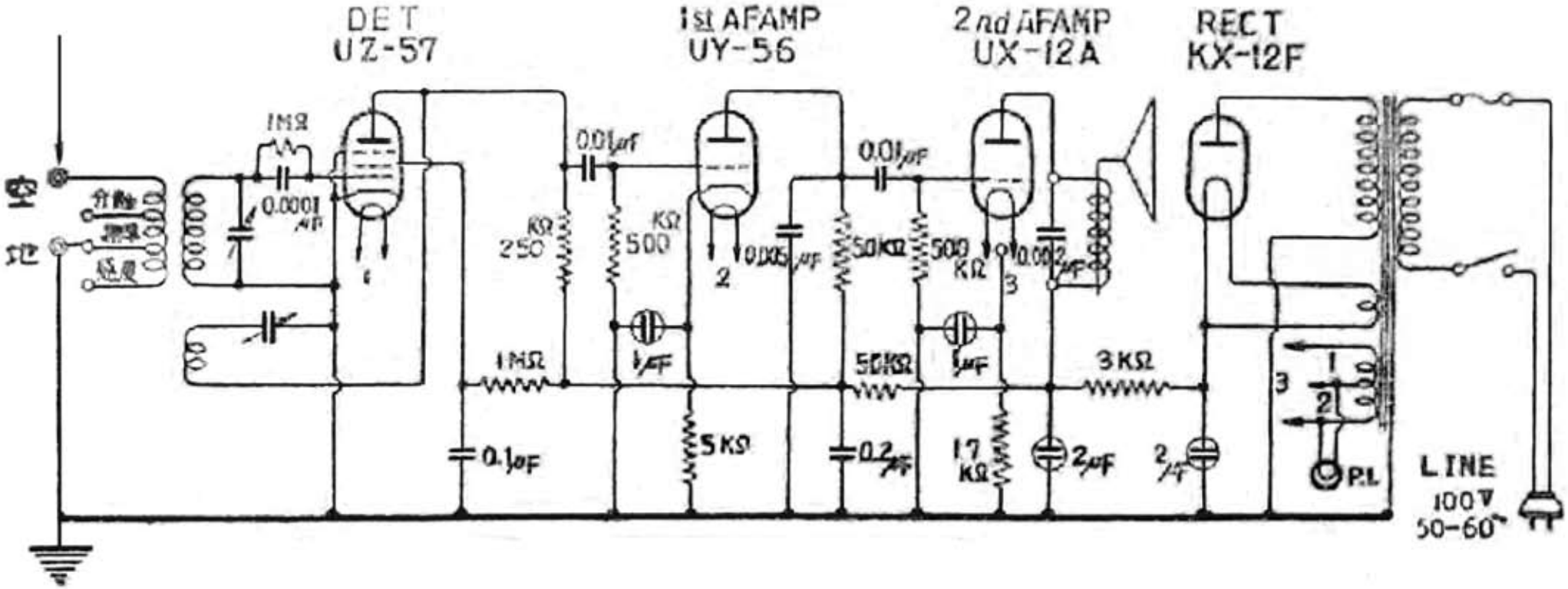
DET
UZ-57
1st AFAMP
UY-56
2nd AFAMP
UX-12A
RECT
KX-12F
1MΩ
0.0001μF
0.01μF
250KΩ
500KΩ
0.005μF
50KΩ
500KΩ
0.002μF
1μF
3KΩ
0.1μF
5KΩ
0.2μF
17KΩ
2μF
P.L
LINE
100V
50-60~