O.K.I. S－2型 結線圖

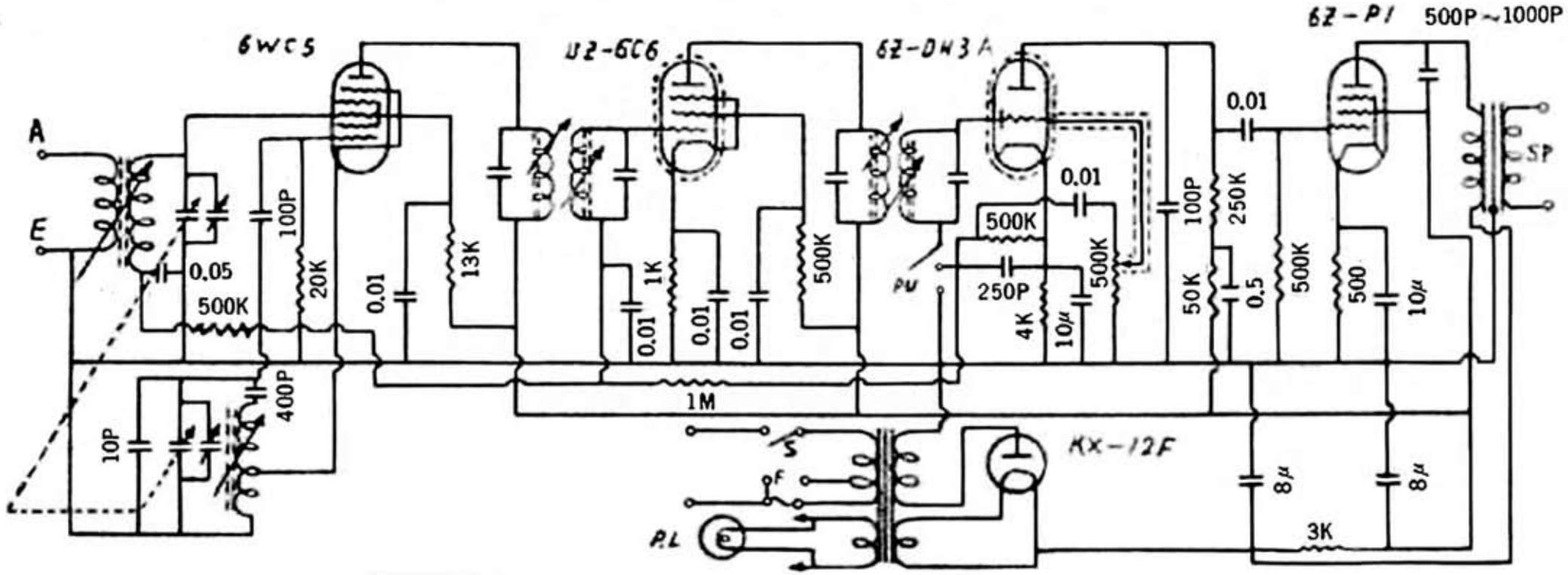

沖電氣株式會社

Edit by JA3GZP