無線枢機産業　OS-520　HiFi スーパー

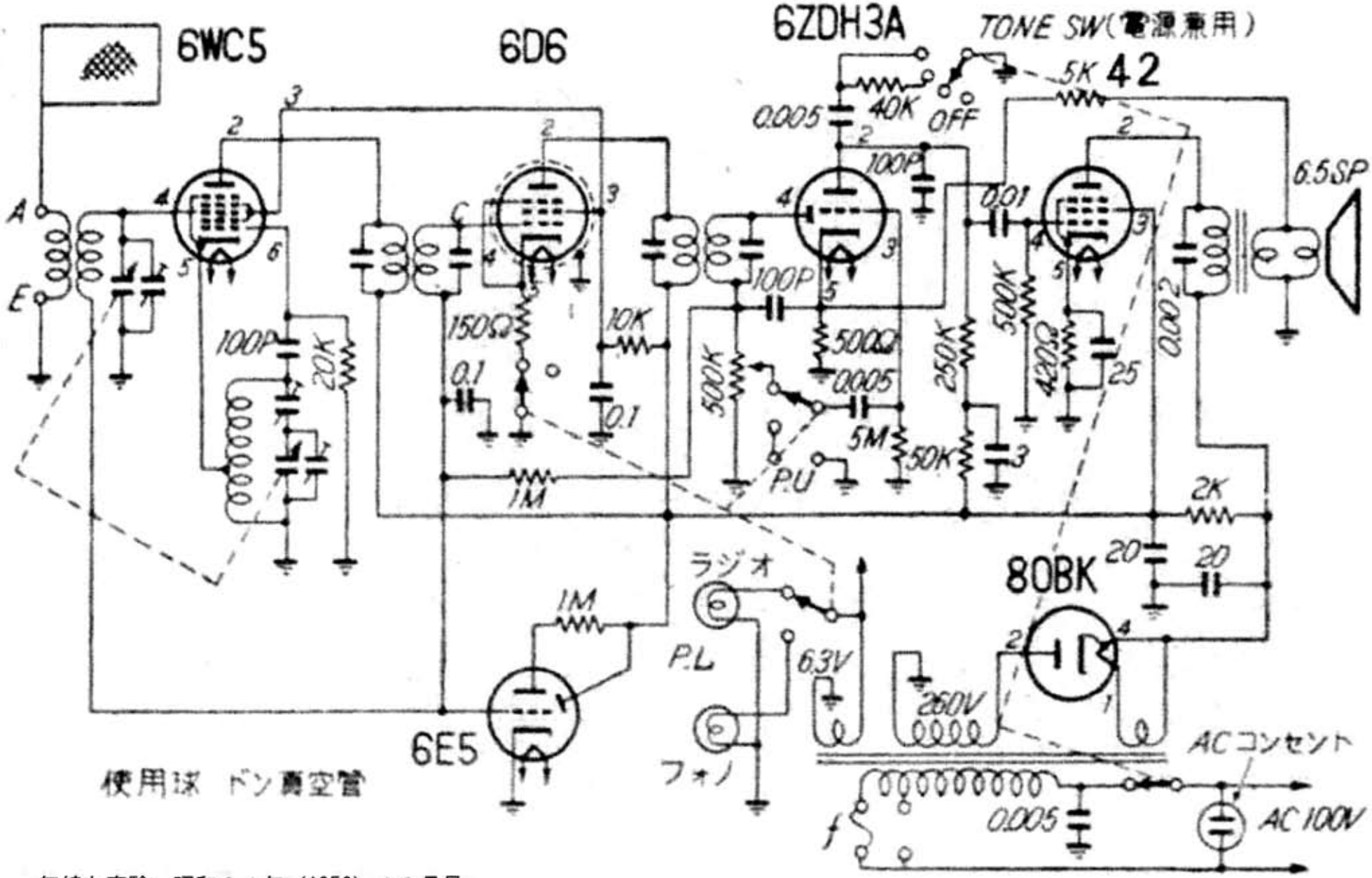

無線と実験　昭和３１年（1956）１０月号