オンキョーラジオ　OS－320型　配線圖

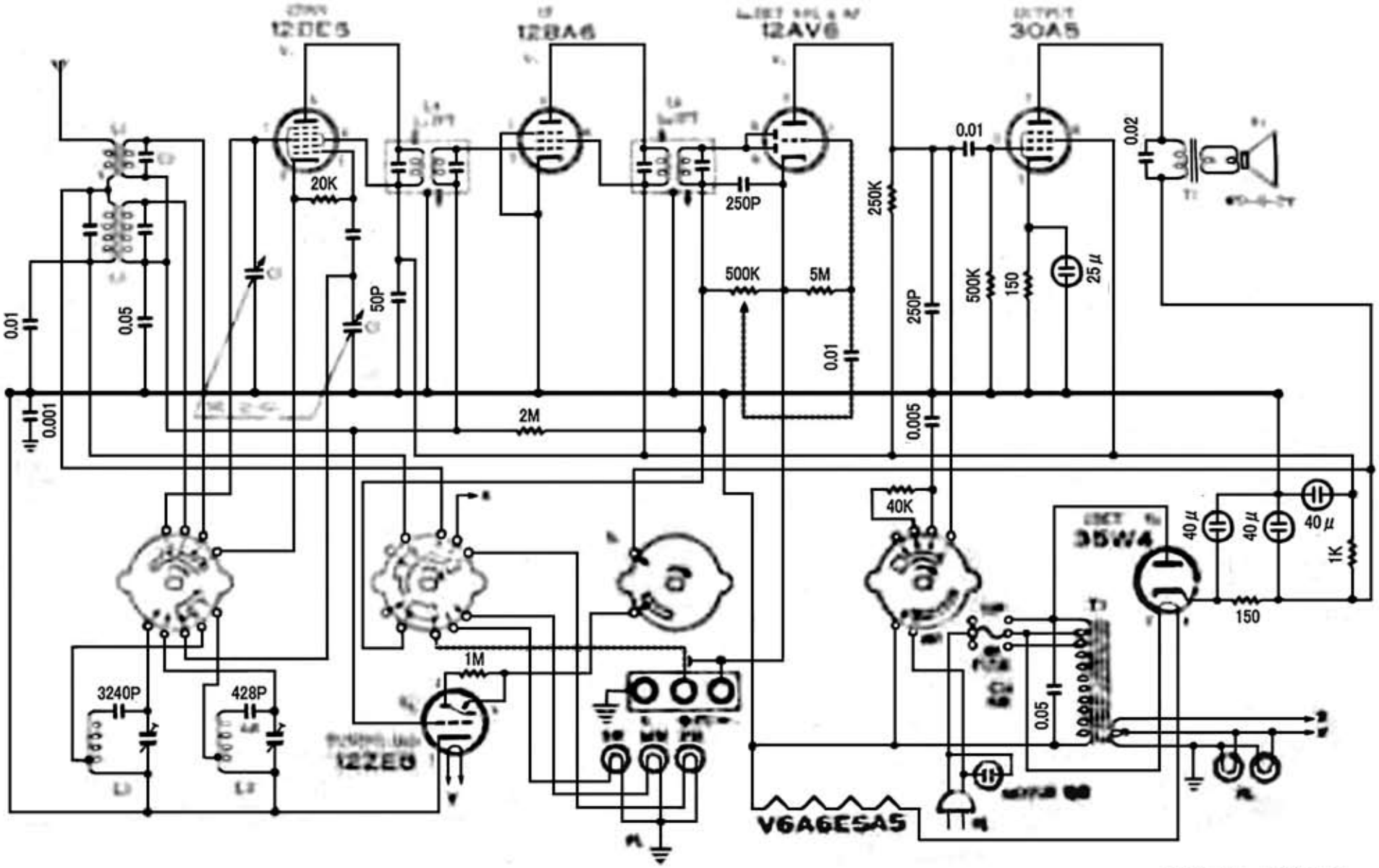

Edit by JA3GZP