オンキョー OS-33 型 6 球スーパー

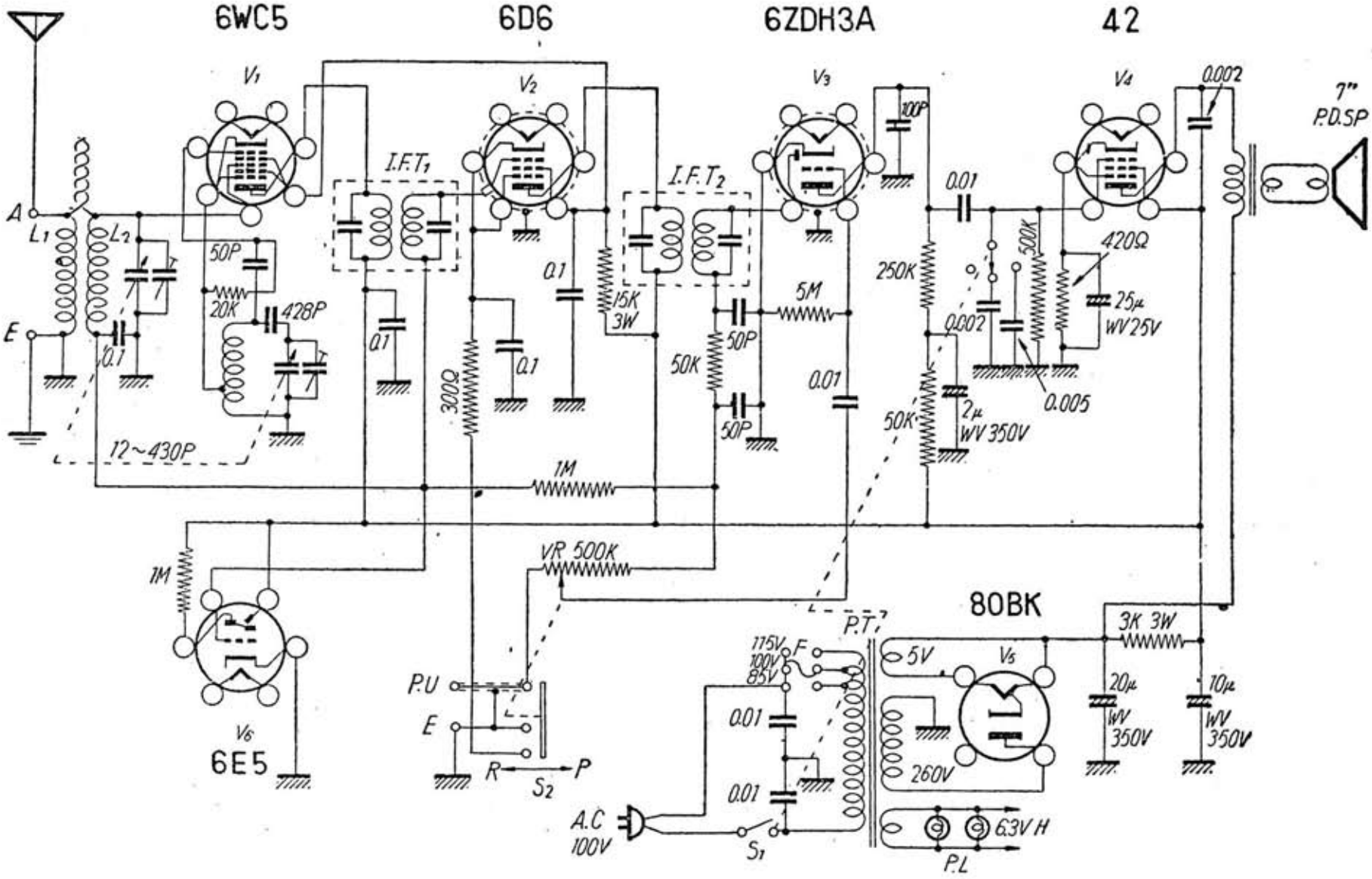

無線と実験　昭和２８年（1953）１２月号