# オンキョー　OS-63型

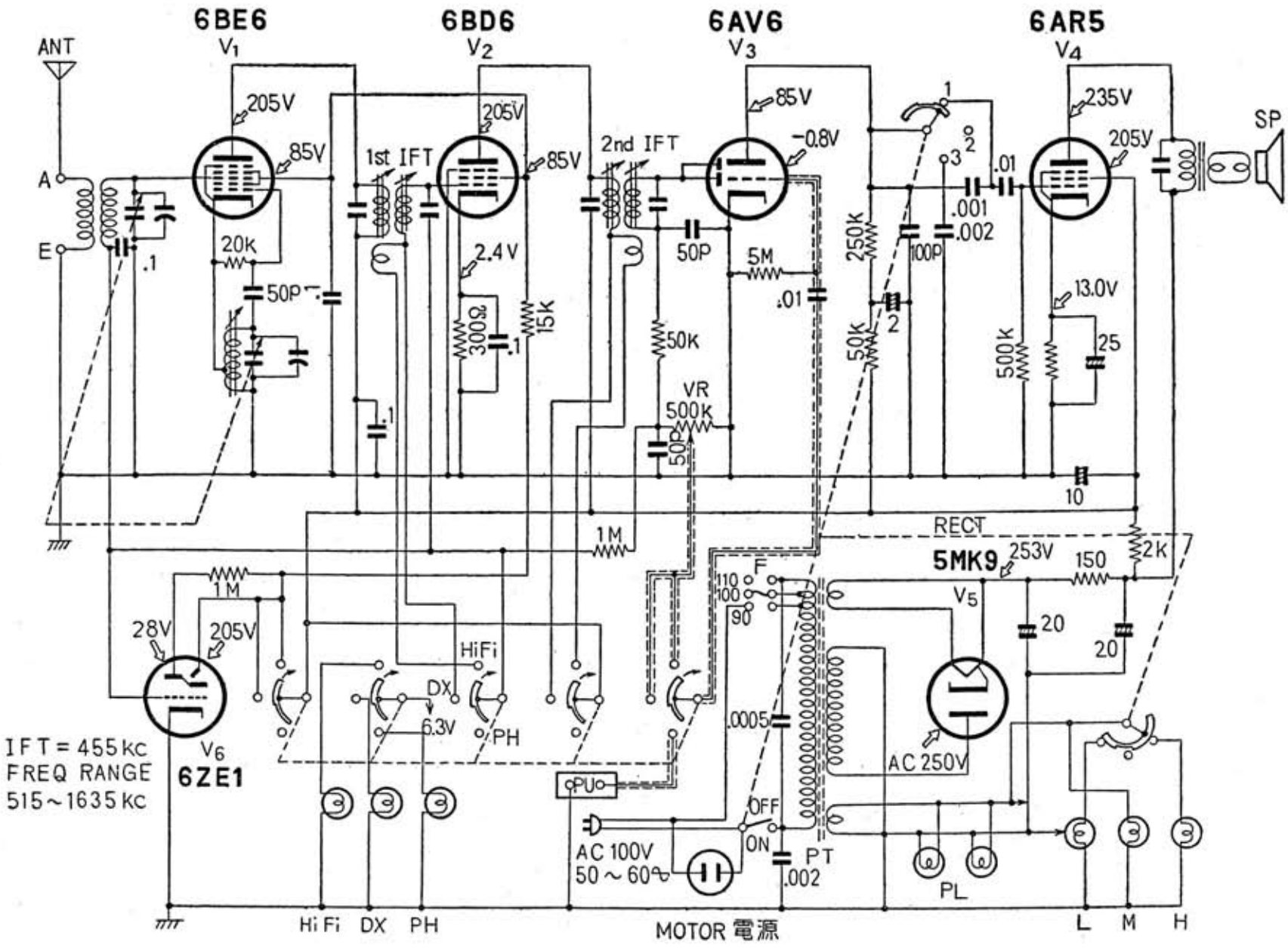


電波科学　昭和３０年（1955）１０月号
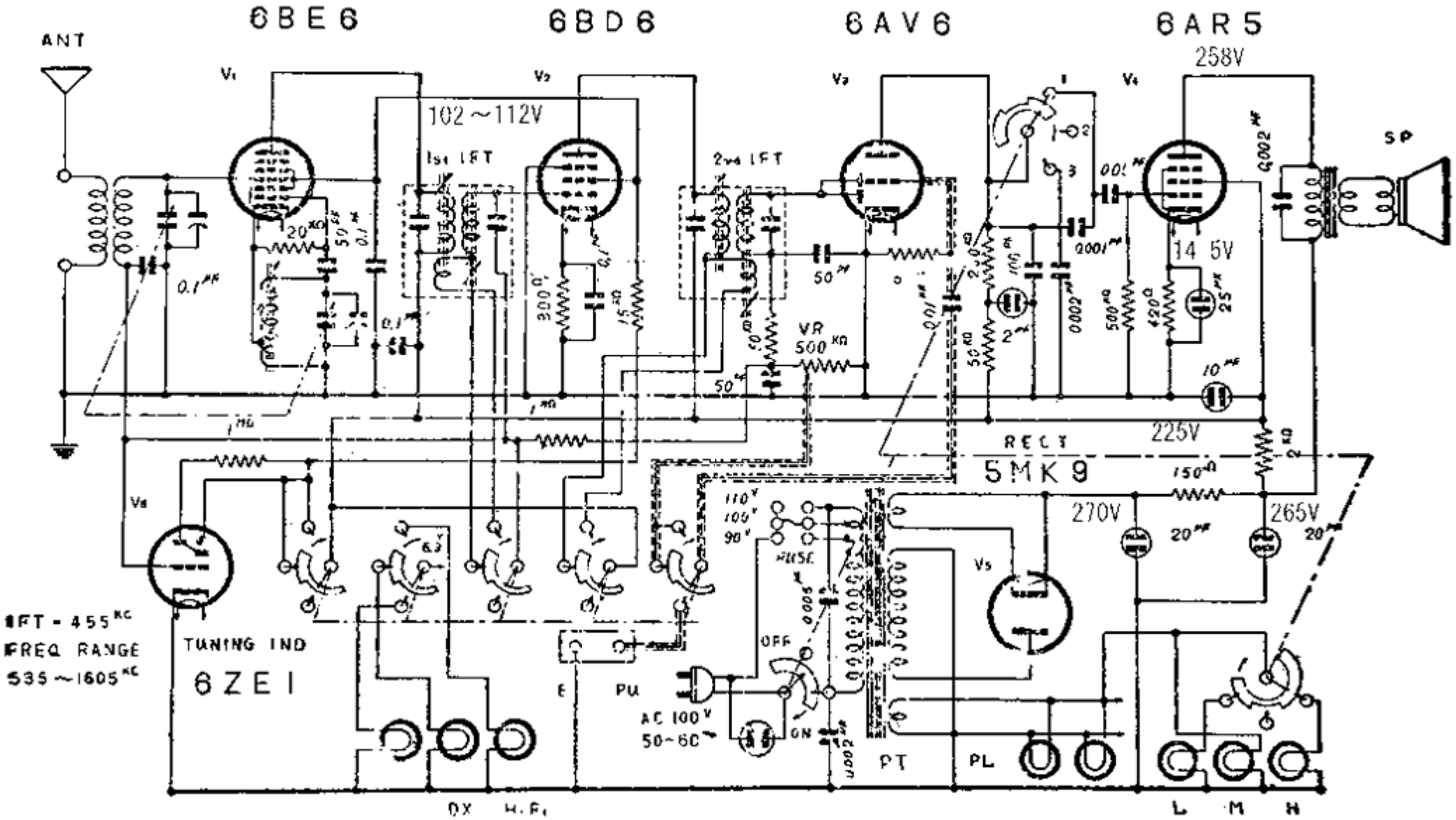
# ONKYO OS-63 HiFi SUPER RADIO