オンキョー　ST-76／ST-78

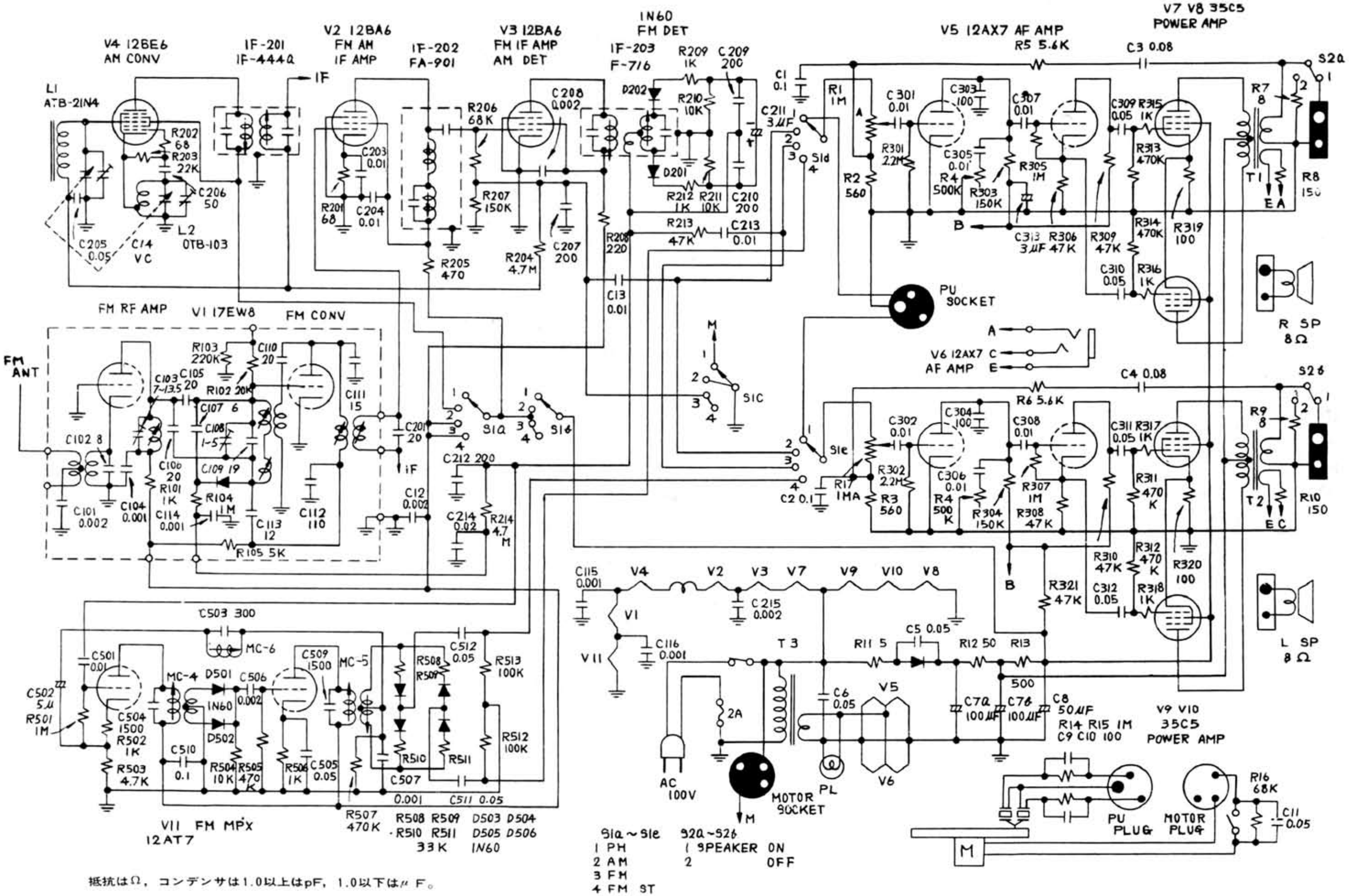

抵抗はΩ，コンデンサは1.0以上はpF，1.0以下はμF。