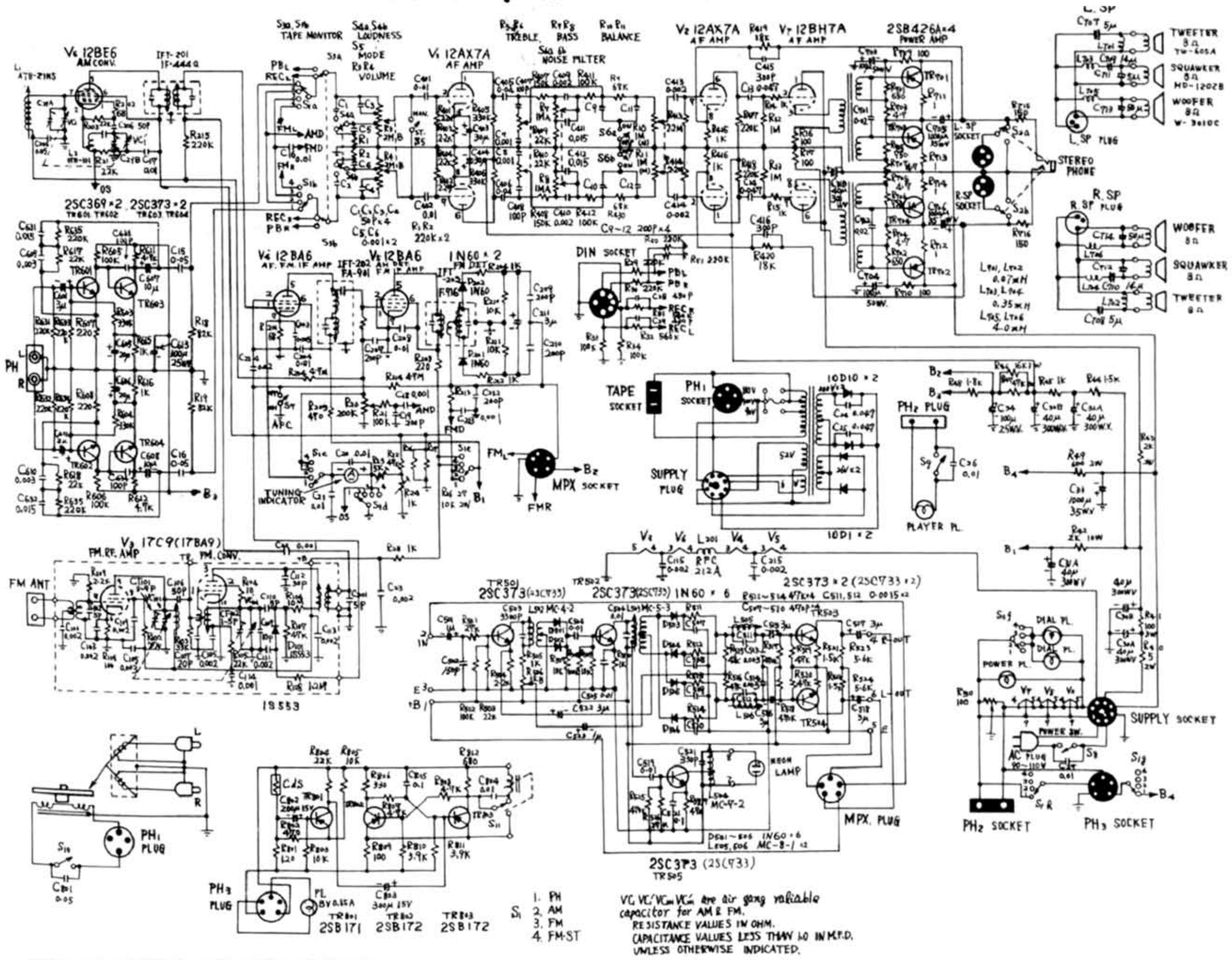オンキョー　ST-8300