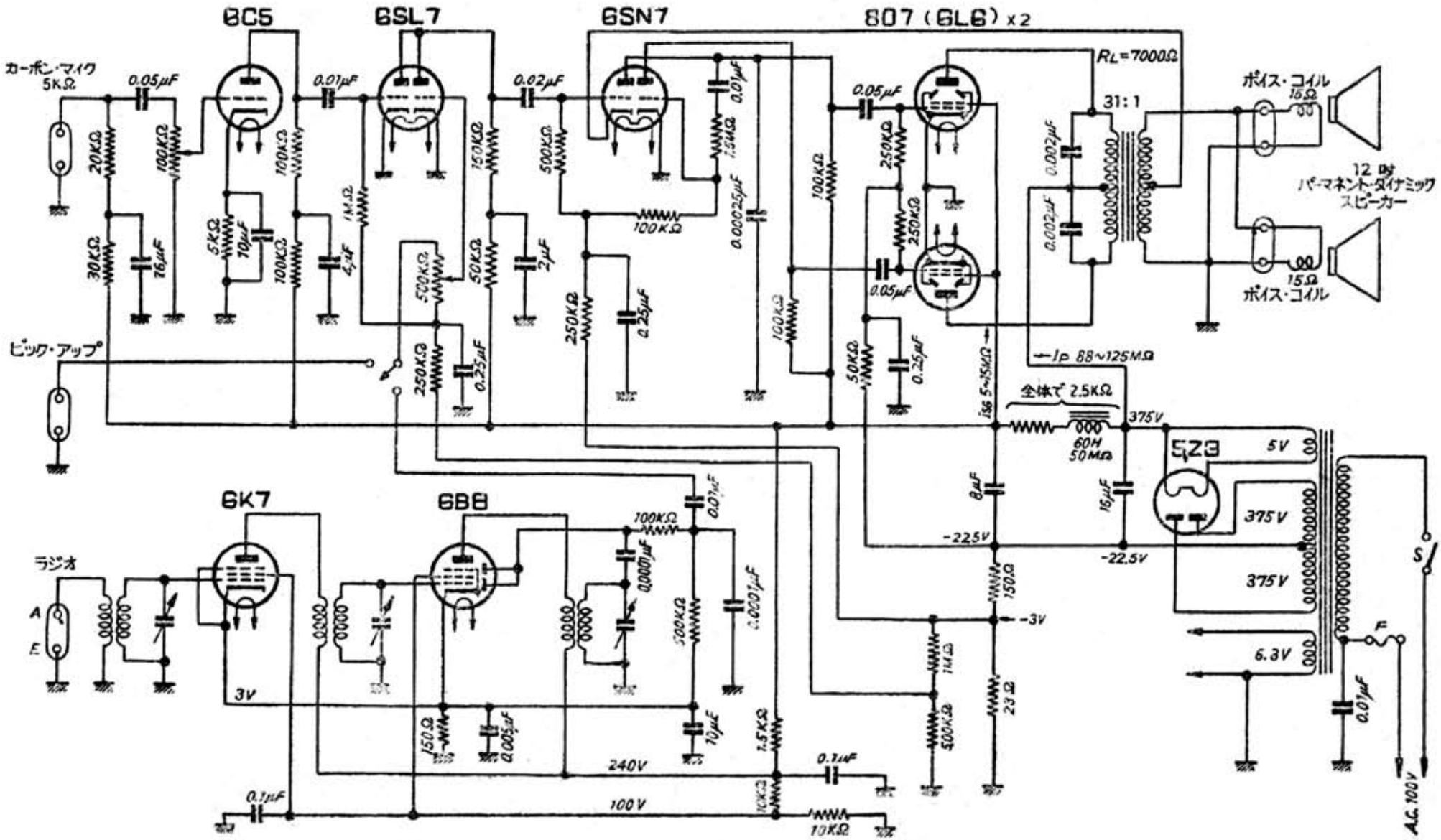

東京音響製 25 W ポータブル擴聲機 807 [6 L 6] AB_1 級 P-P 固定バイアス方式

「一流メーカー　標準ラジオ百回路集」　昭和２３年（1948）　無線と実験　別冊