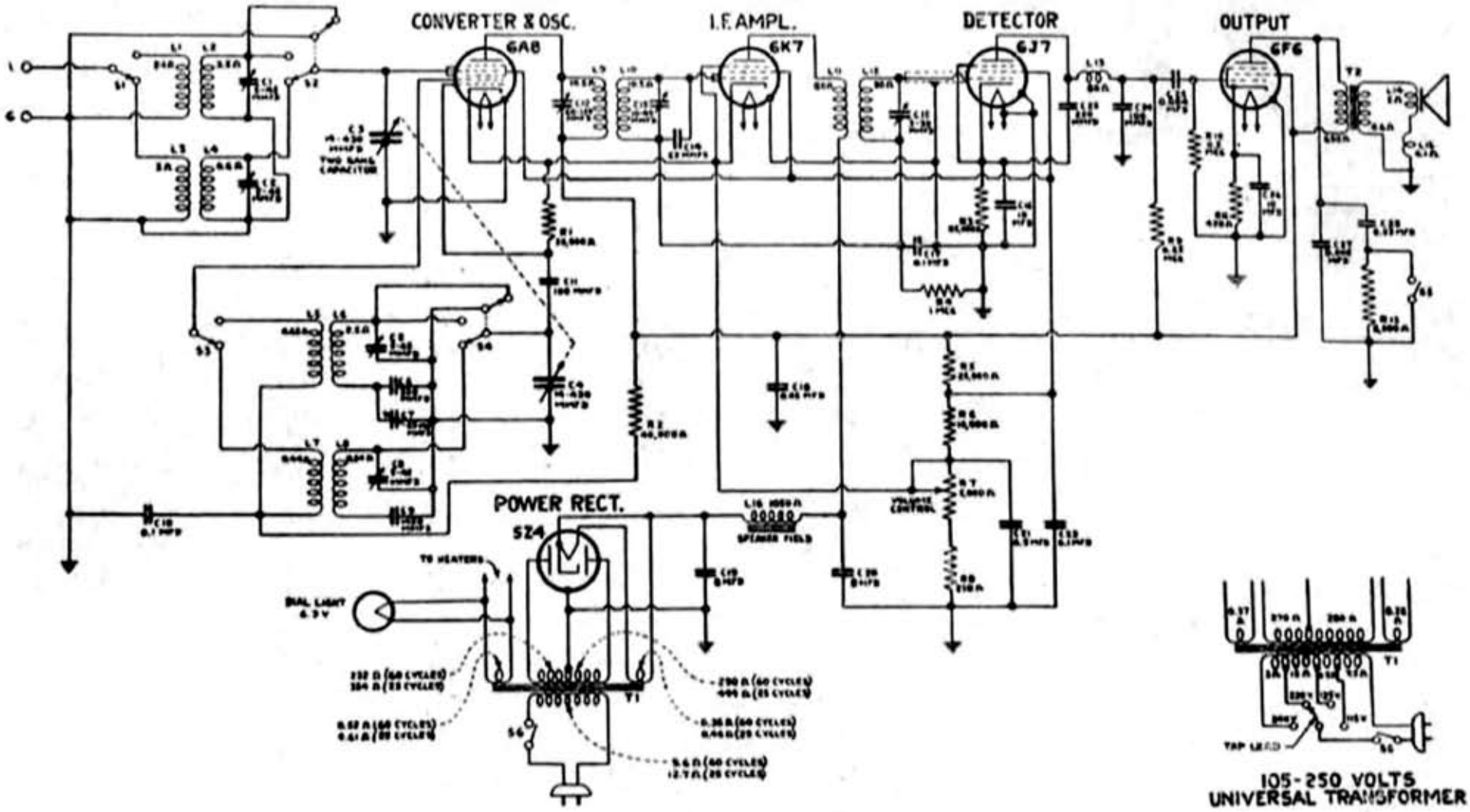

A－53型受信機の配線圖