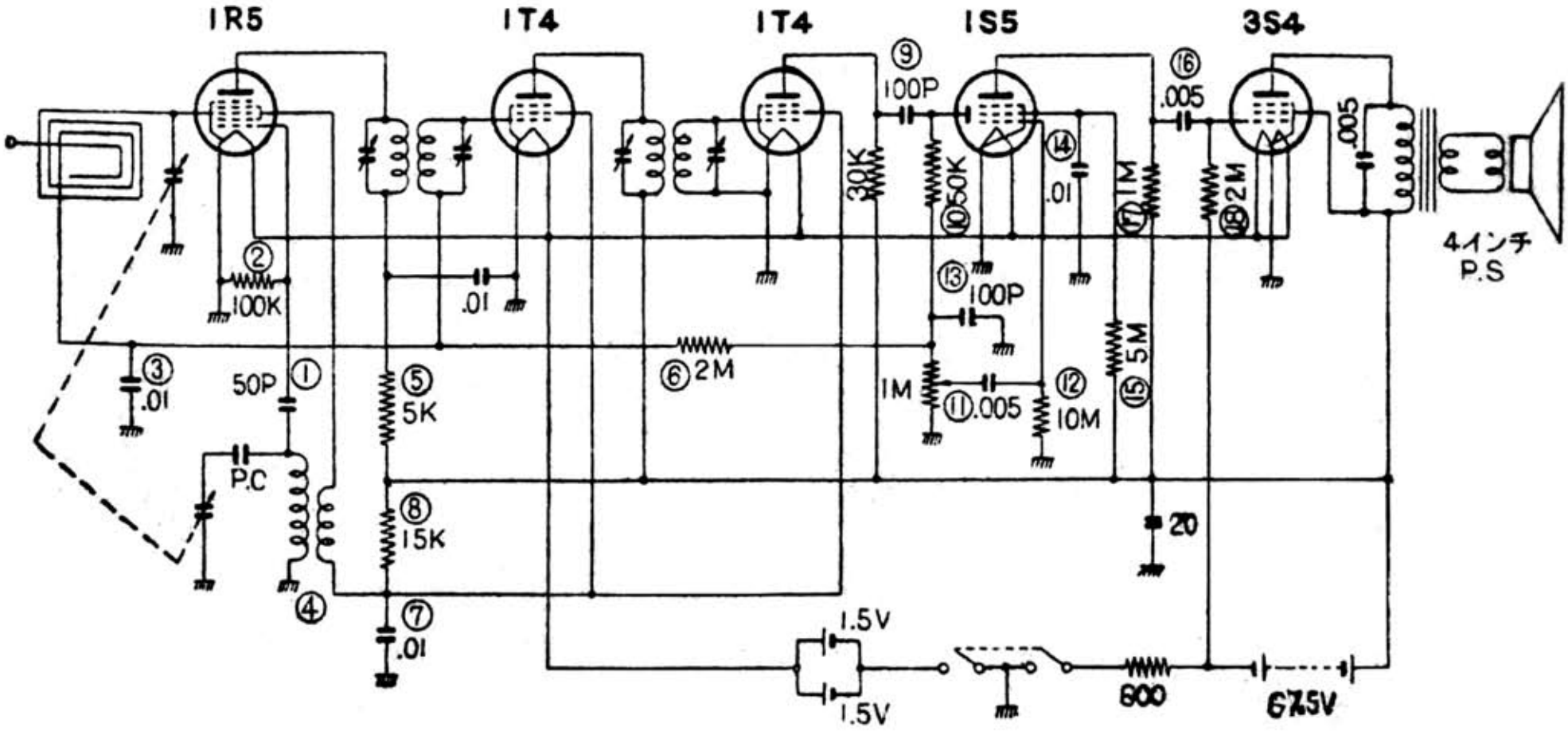パラゴン PS-52 ポータブル・ラジオ