パイオニア　AM-Q120

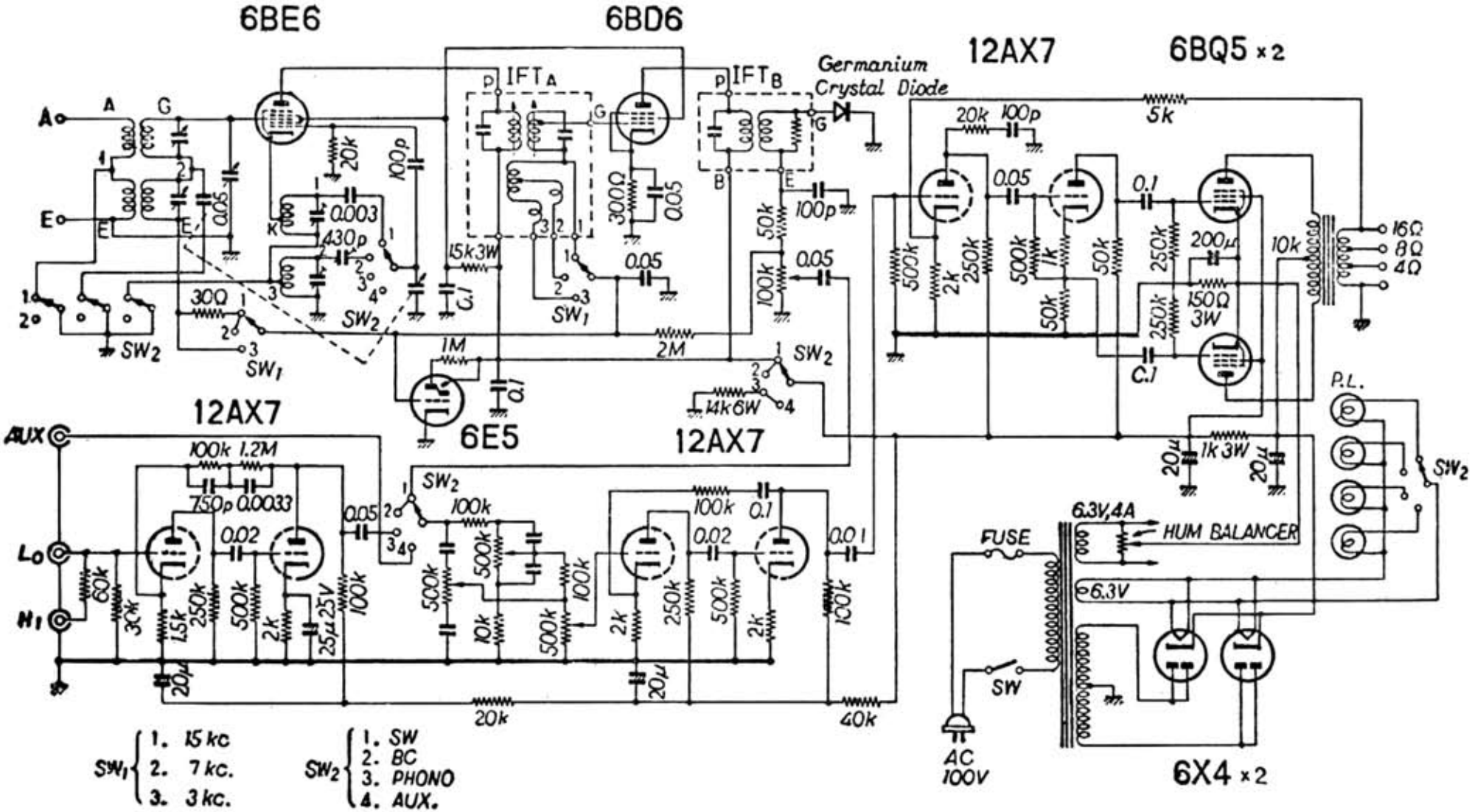

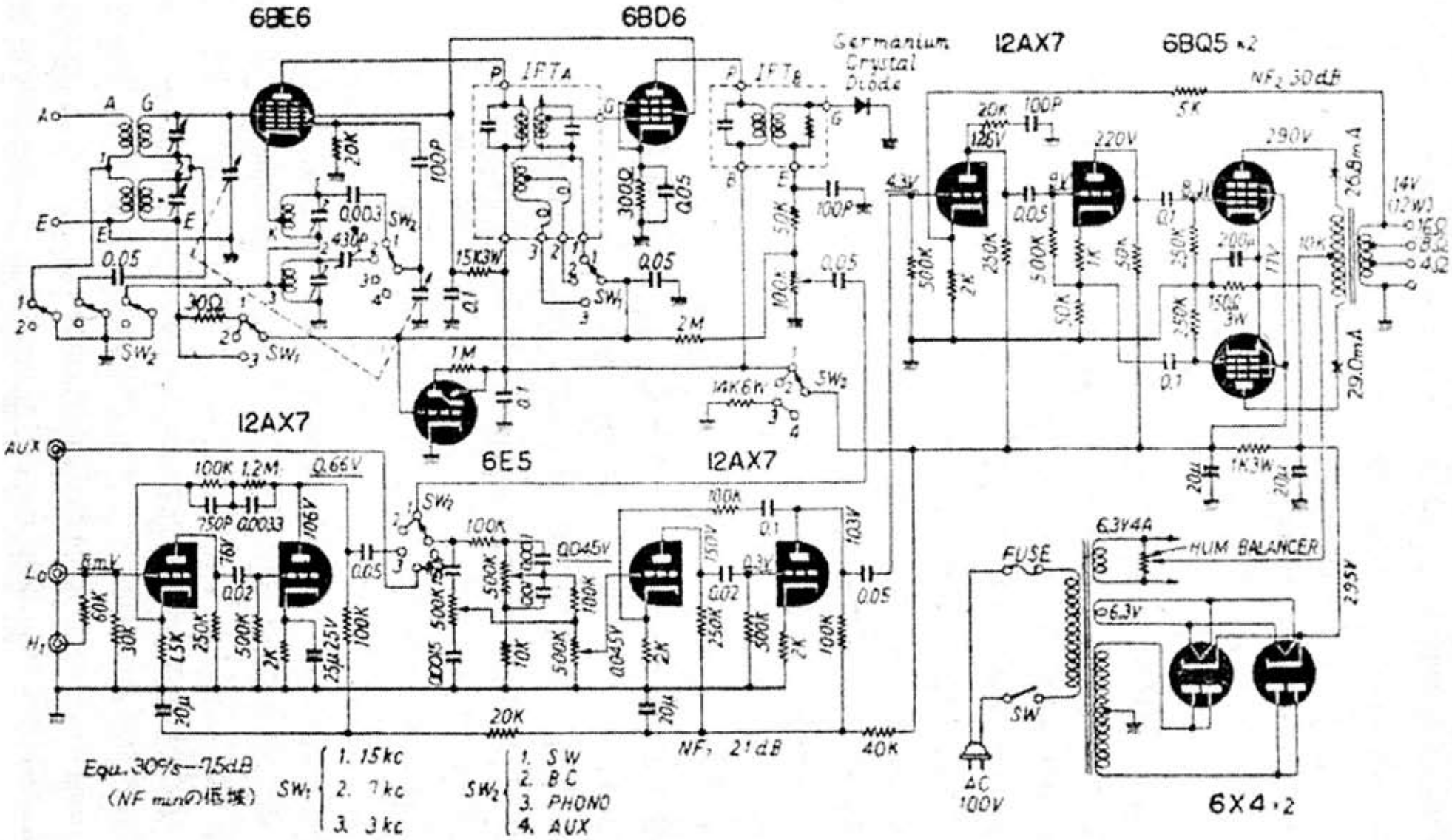

オーディオマスターAM-R120