パイオニア　FM-P300

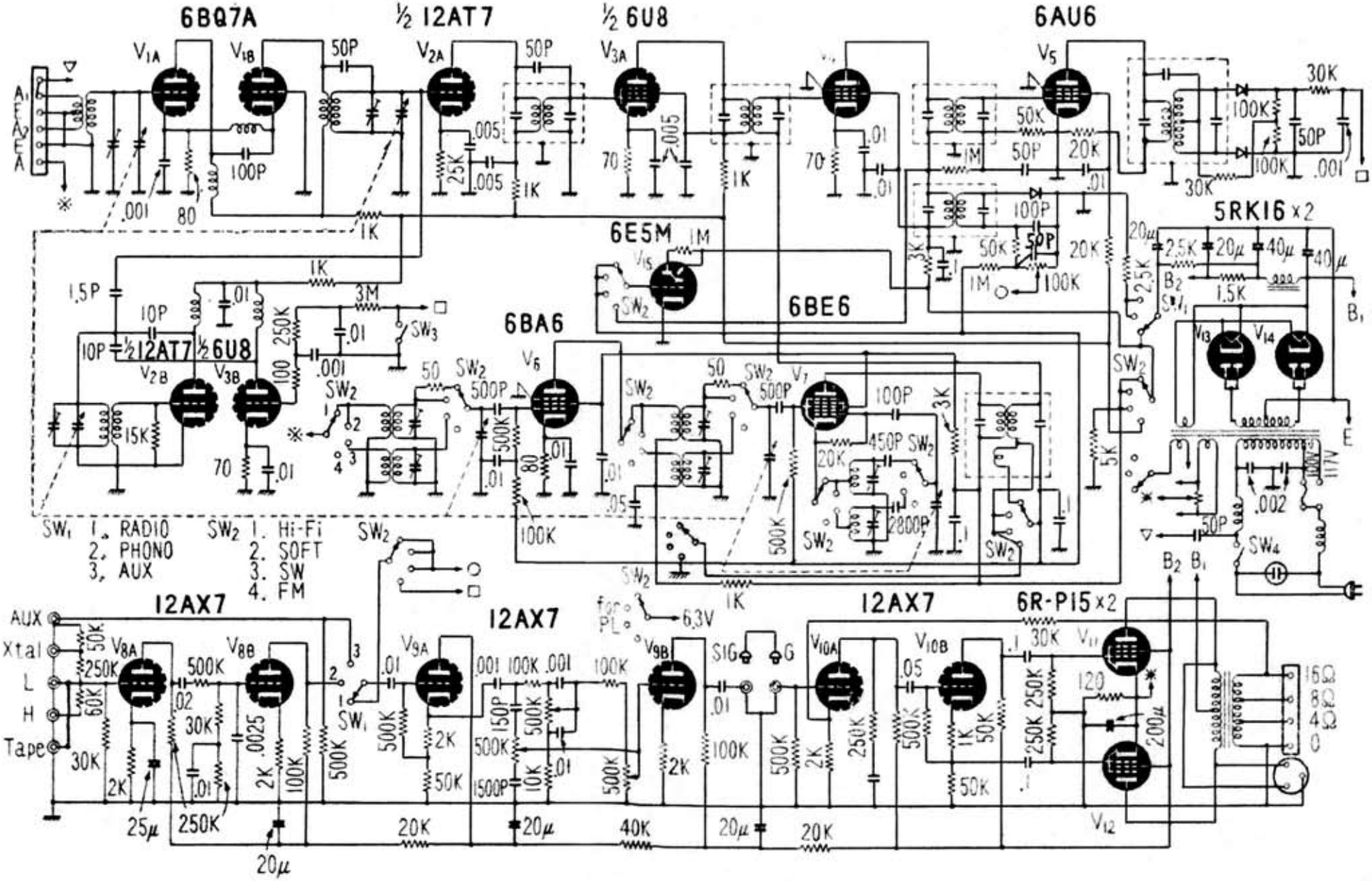

電波科学　昭和３３年（1958）１０月号

パイオニア FM-P300

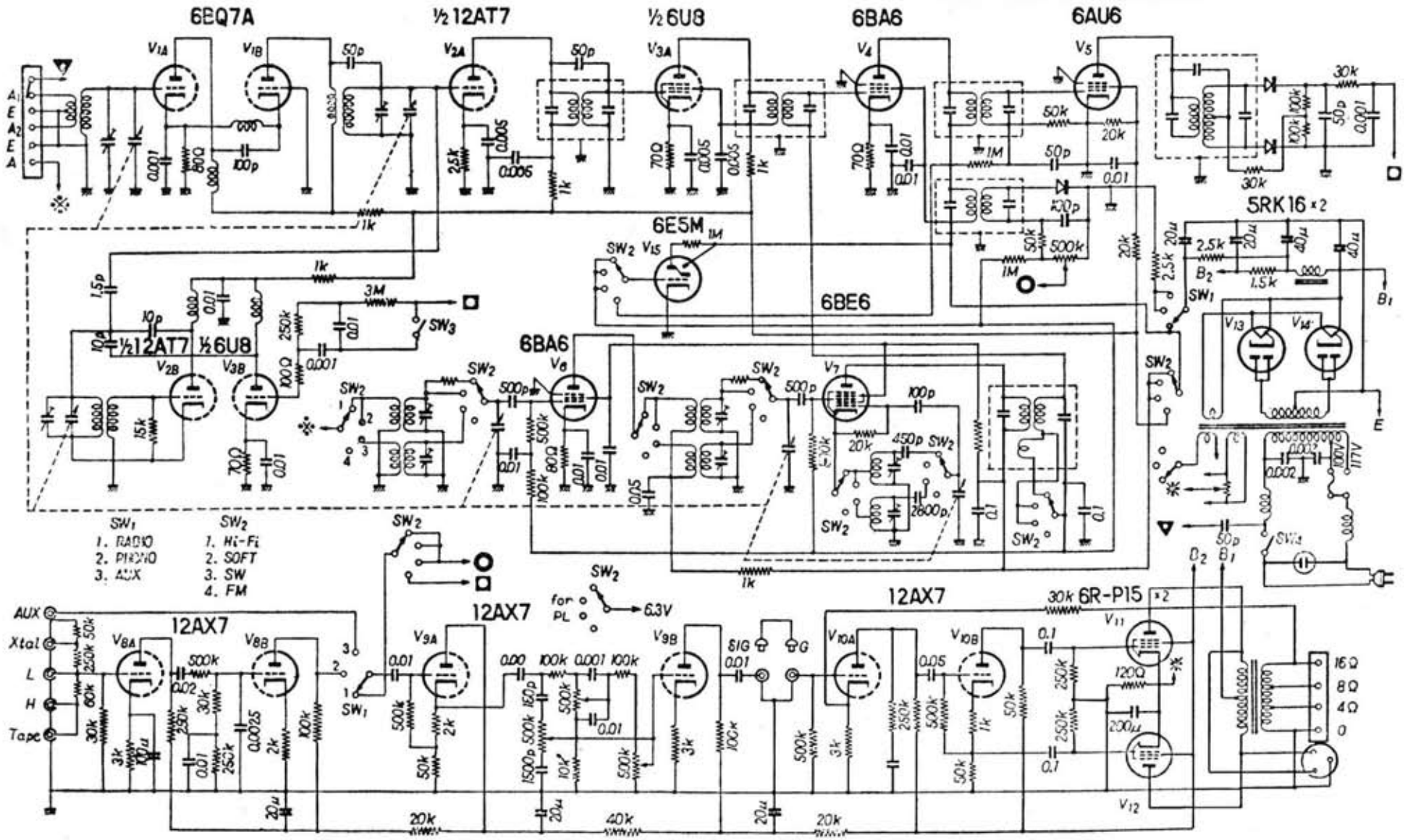

無線と実験５０１回路集　昭和３５年（1960）