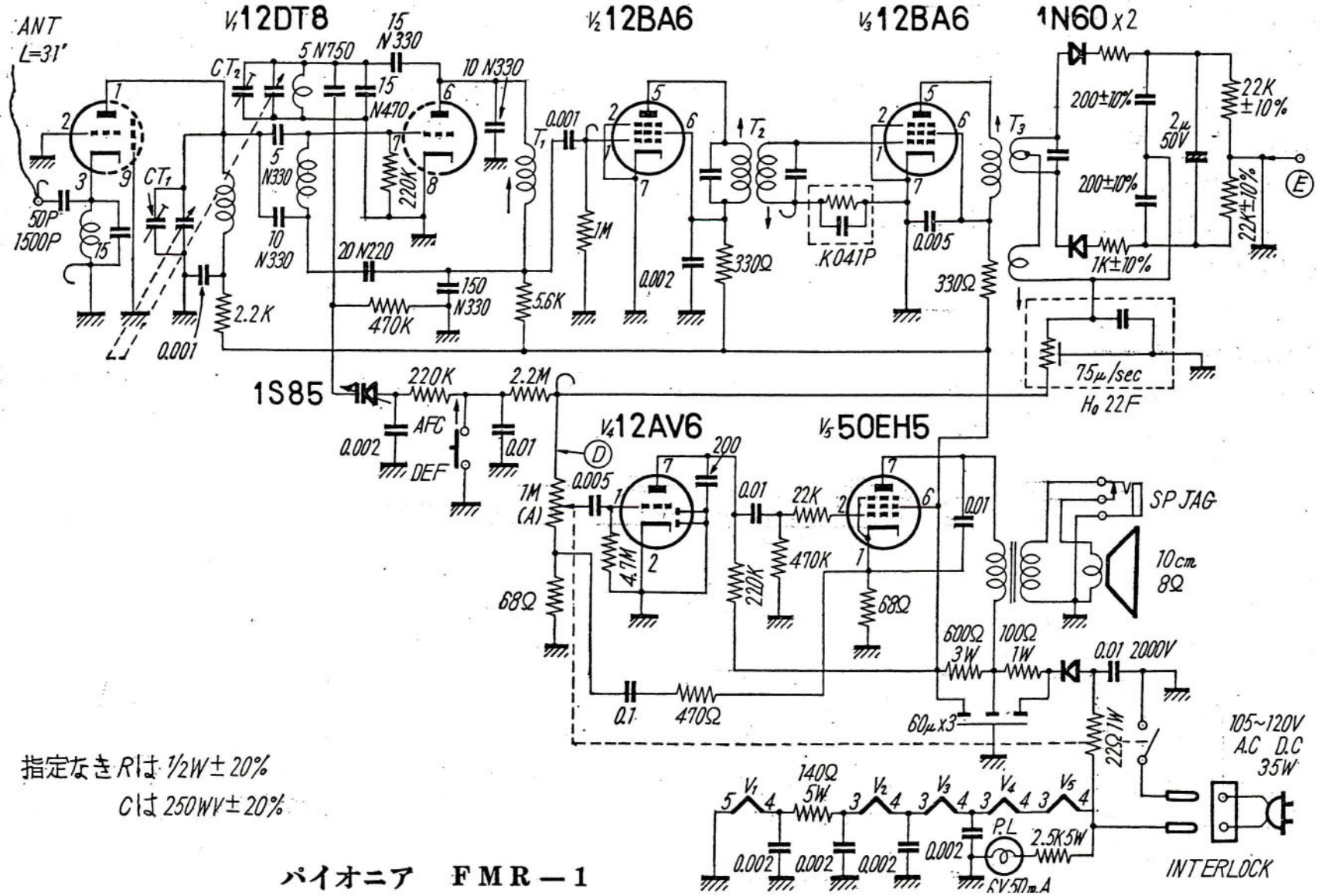

指定なき R は 1/2W±20%
C は 250WV±20%

パイオニア　FMR－1

「無線と実験」昭和３８年（1963）３月号