「パイオニア」S-61型　セパレート・ステレオ

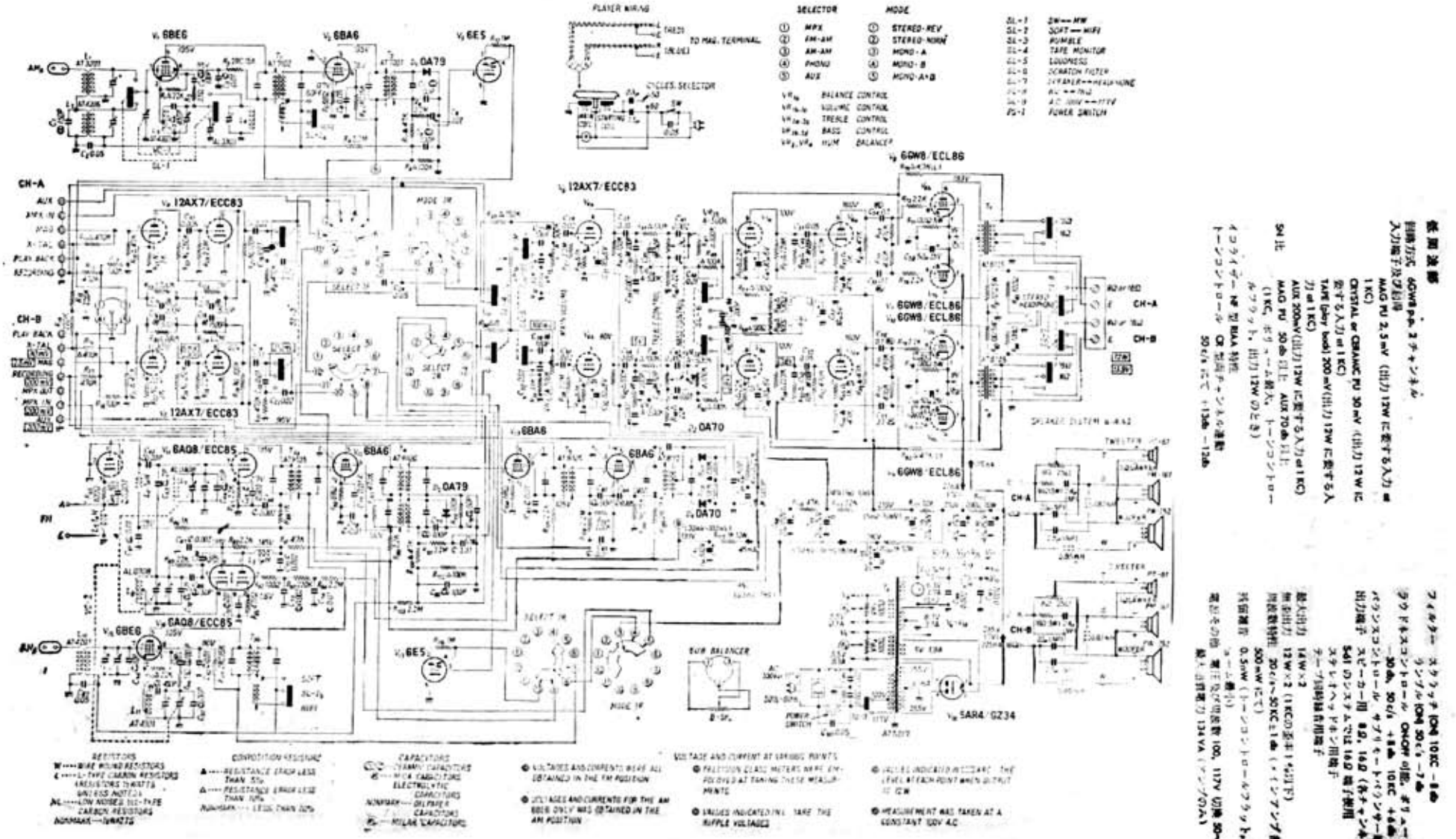

新年号とじ込み付録　'64形最新セット配線回路集　昭和３９年（1964）